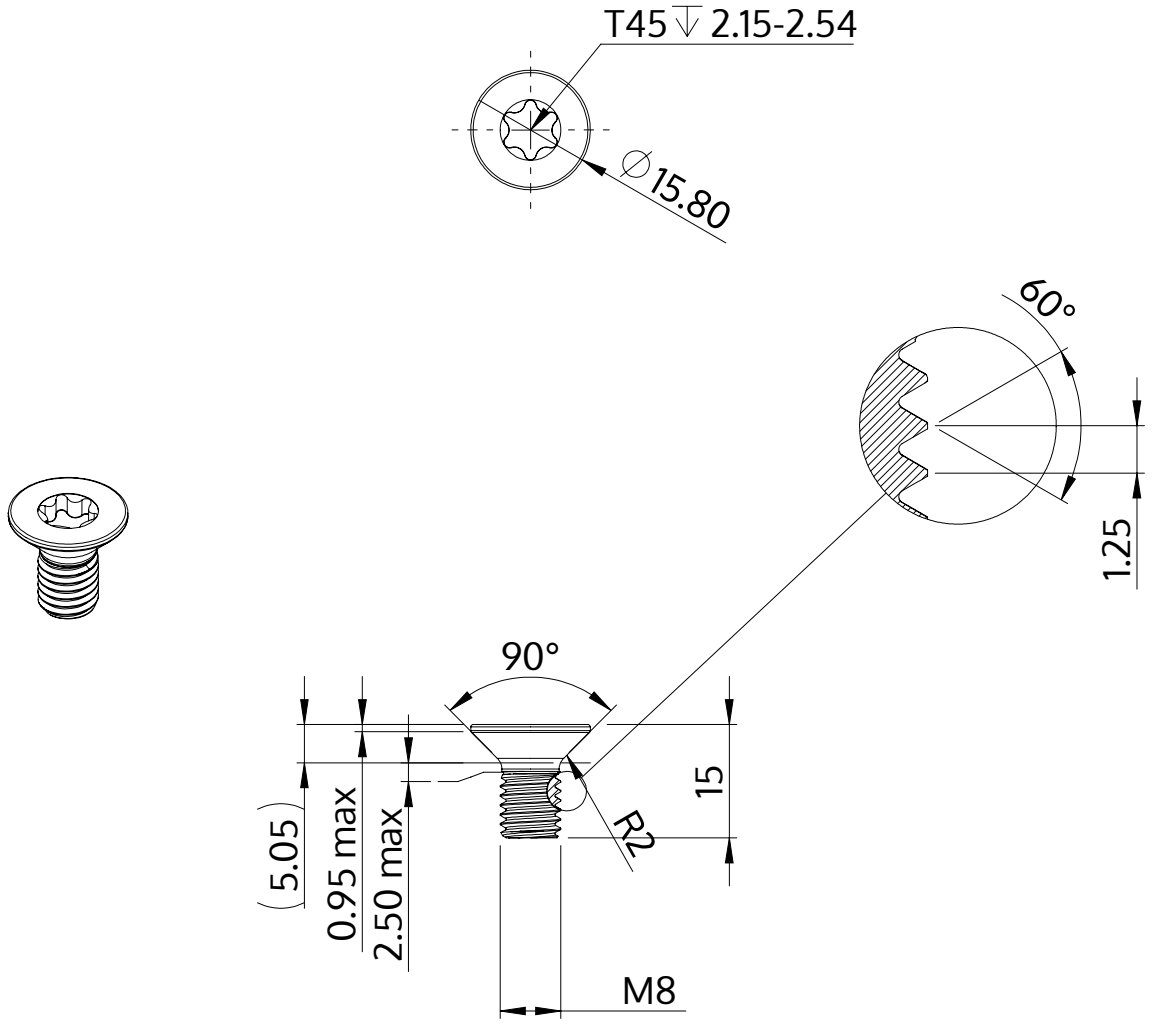

Описание	STM41 8.0x15.0 - T45
Материал	сталь, упрочненная
Поверхность	ZnNi, черная пассивировка+отжиг+масло
Вес	6.318 kg / 1000 Штука

SCREWERK	**STM410800150B**	
Метрический чертеж A4	Шкала None:1	2024-04