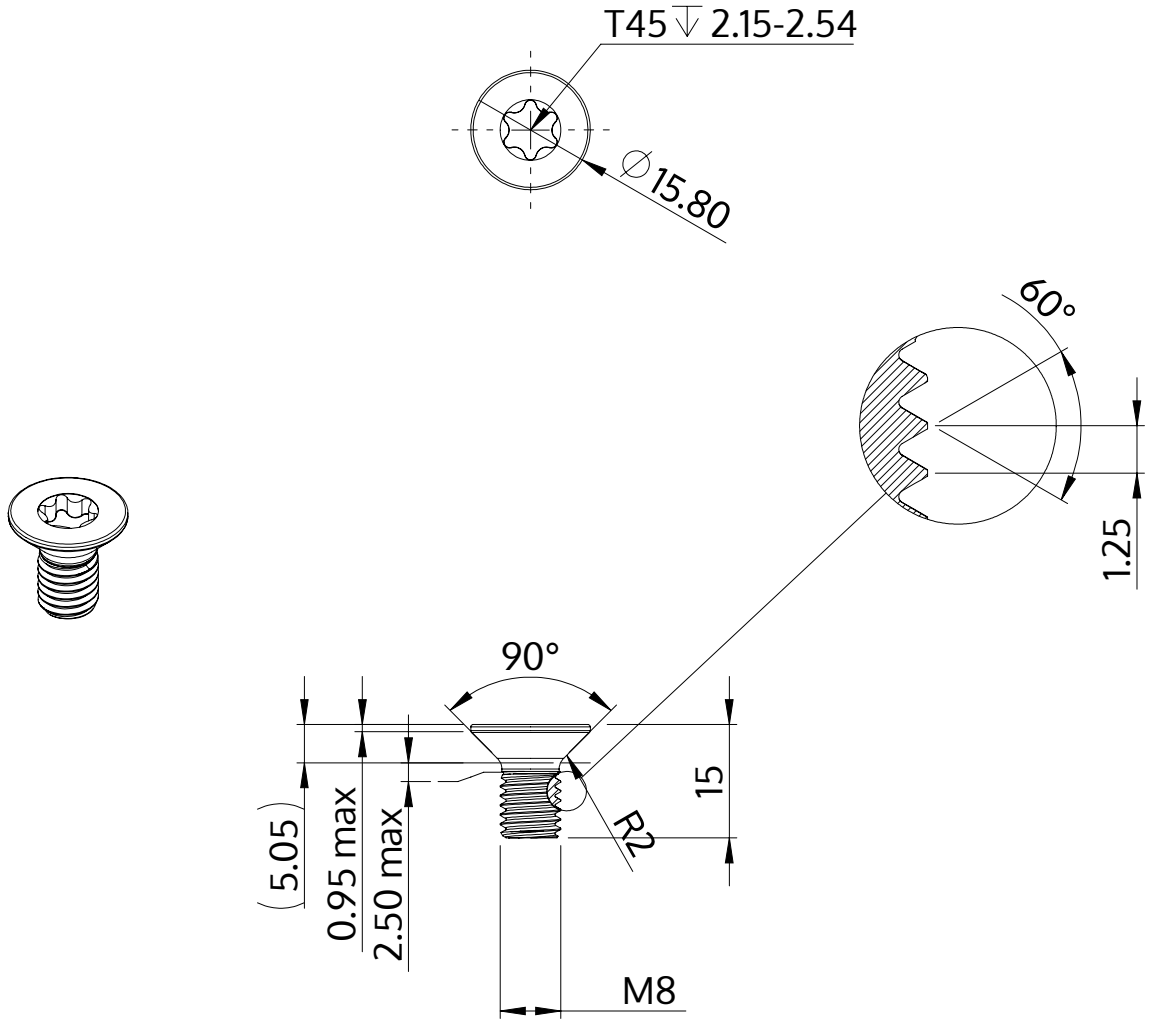

Descrizione	STM41 8.0x15.0 - T45
Materiale	acciaio, temprato
Superficie	Placcato Zinco-Nichel, passivato nero, ricotto, sigillato
Peso	6.318 kg / 1000 pezzi

SCREWERK	**STM410800150B**	
Disegno metrico A4	Scala 1:1	2024-10