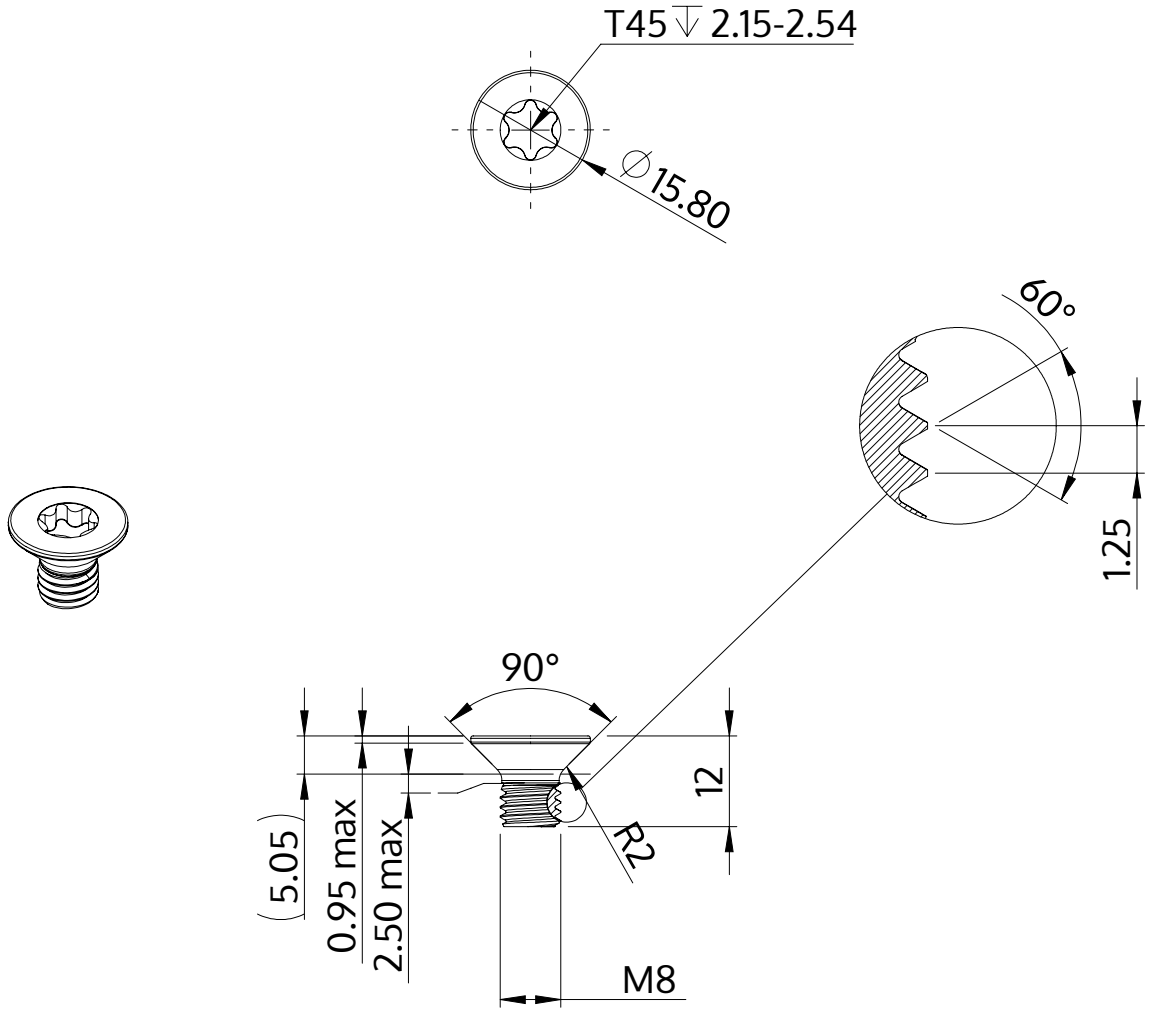

Описание	STM41 8.0x12.0 - T45
Материал	сталь, упрочненная
Поверхность	Оцинковка 5-7µm, термообработка,синий / прозрачный пассивация
Вес	5.403 kg / 1000 Штука

SCREWERK	**STM410800120S**	
Метрический чертеж A4	Шкала 1:1	2024-10