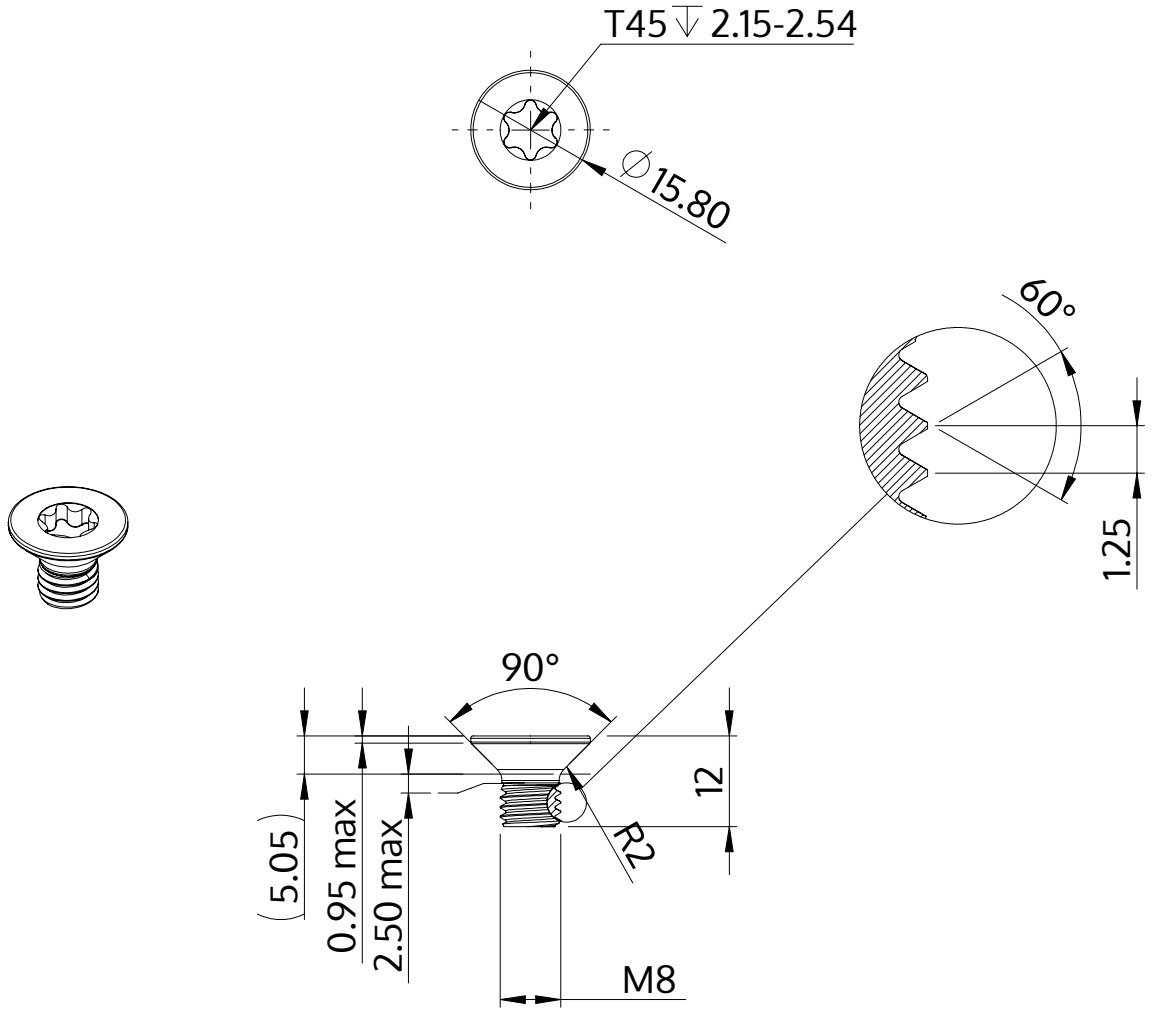

Beschreibung	STM41 8.0x12.0 - T45
Werkstoff	Stahl, vergütet
Oberfläche	verzinkt 5-7 µm, getempert, blau / transparent passiviert
Gewicht	5.403 kg / 1000 Stück

SCREWERK	**STM410800120S**	
Metrische Zeichnung A4	Skalierung None:1	2024-05