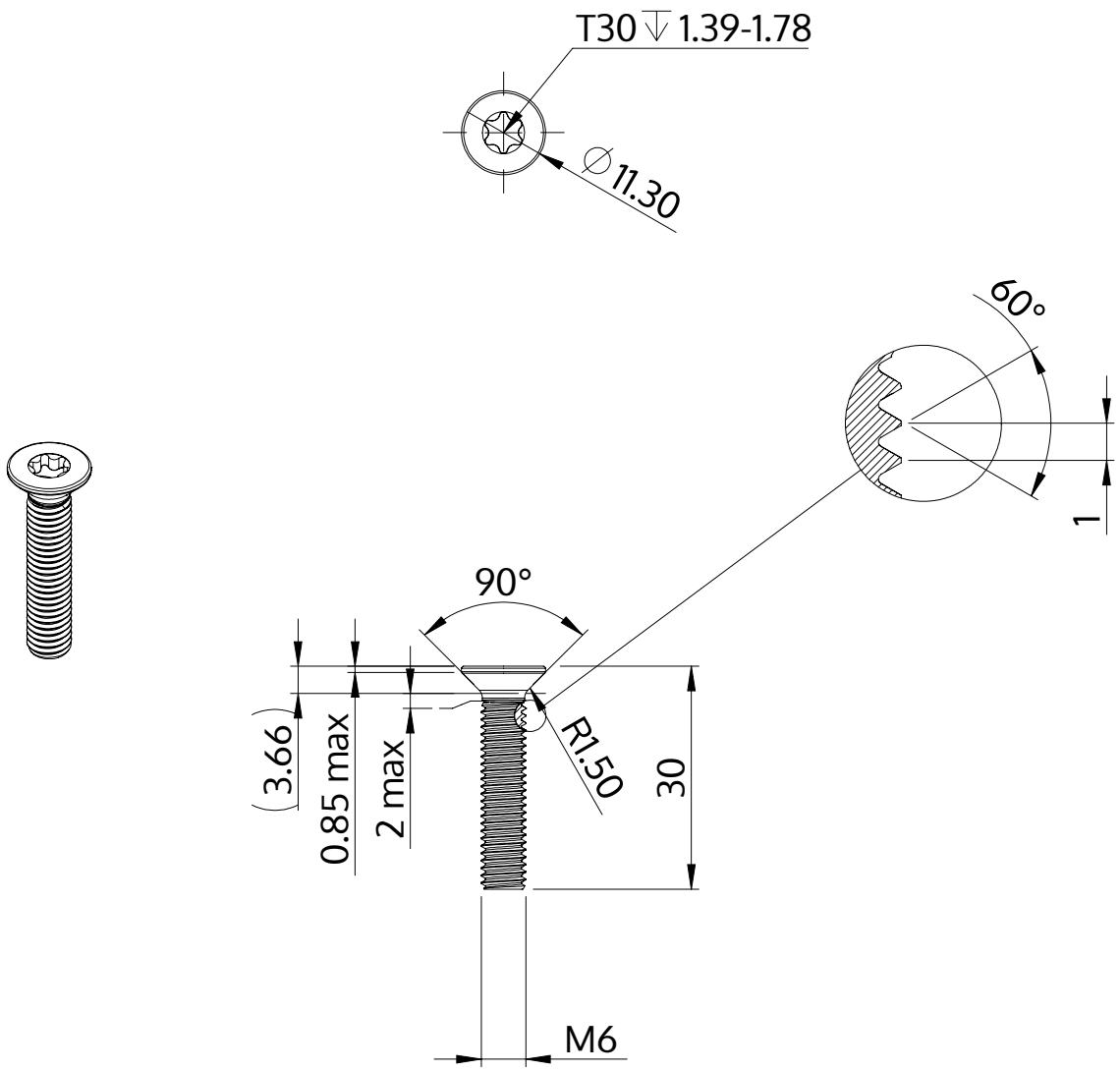

Описание	STM41 6.0x30.0 - T30
Материал	сталь, упрочненная
Поверхность	Оцинковка 5-7µm, термообработка,синий / прозрачный пассивация
Вес	5.794 kg / 1000 Штука

SCREWERK	**STM410600300S**	
Метрический чертеж A4	Шкала 1:1	2024-10