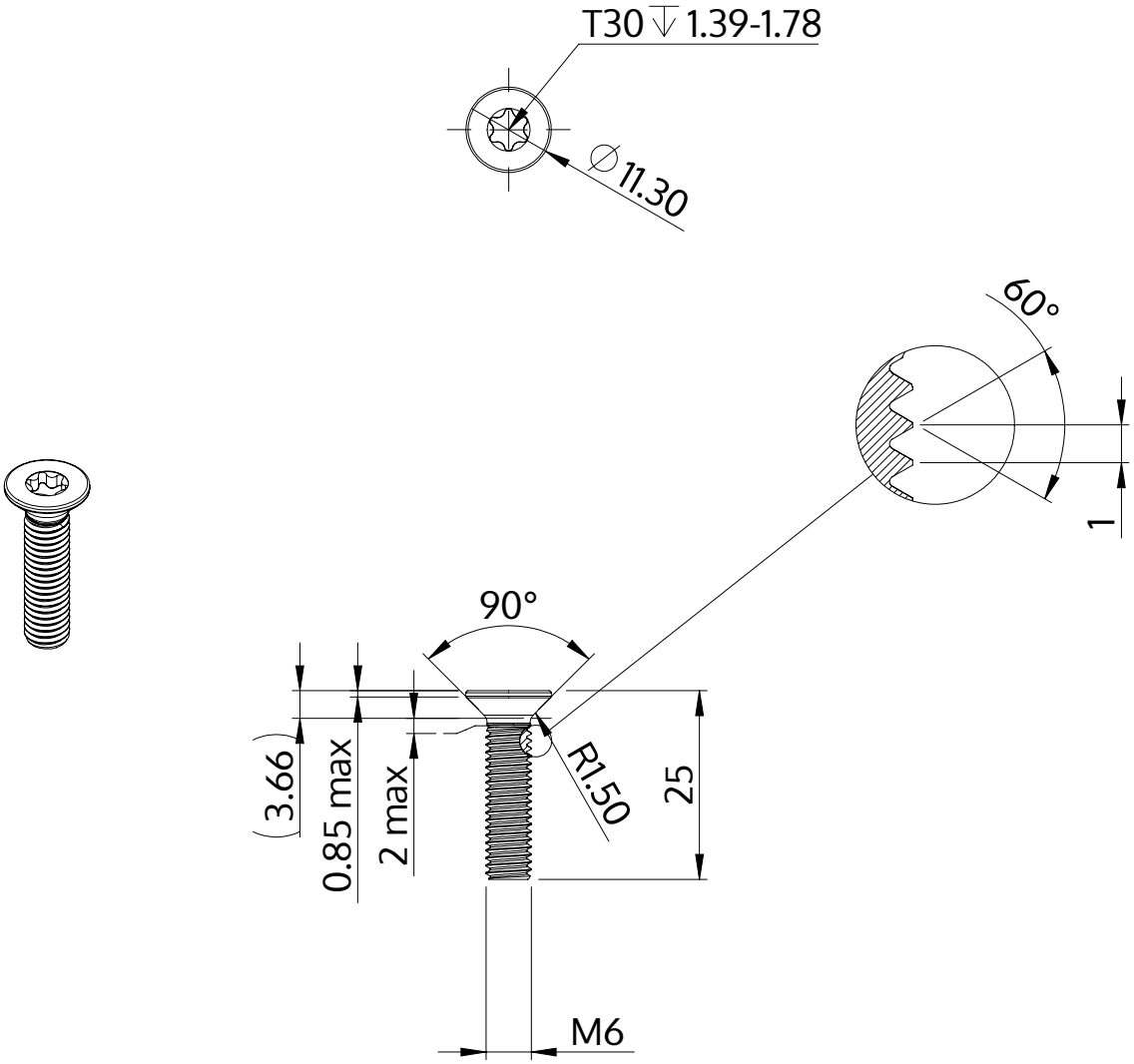

Descriere	STM41 6.0x25.0 - T30
Material	oţel inoxidabil A2
Exterior	neacoperit, murat și pasivat
Greutate	4.954 kg / 1000 unități

SCREWERK	**STM410600250E**	
Desen metric A4	Scalarea 1:1	2024-10