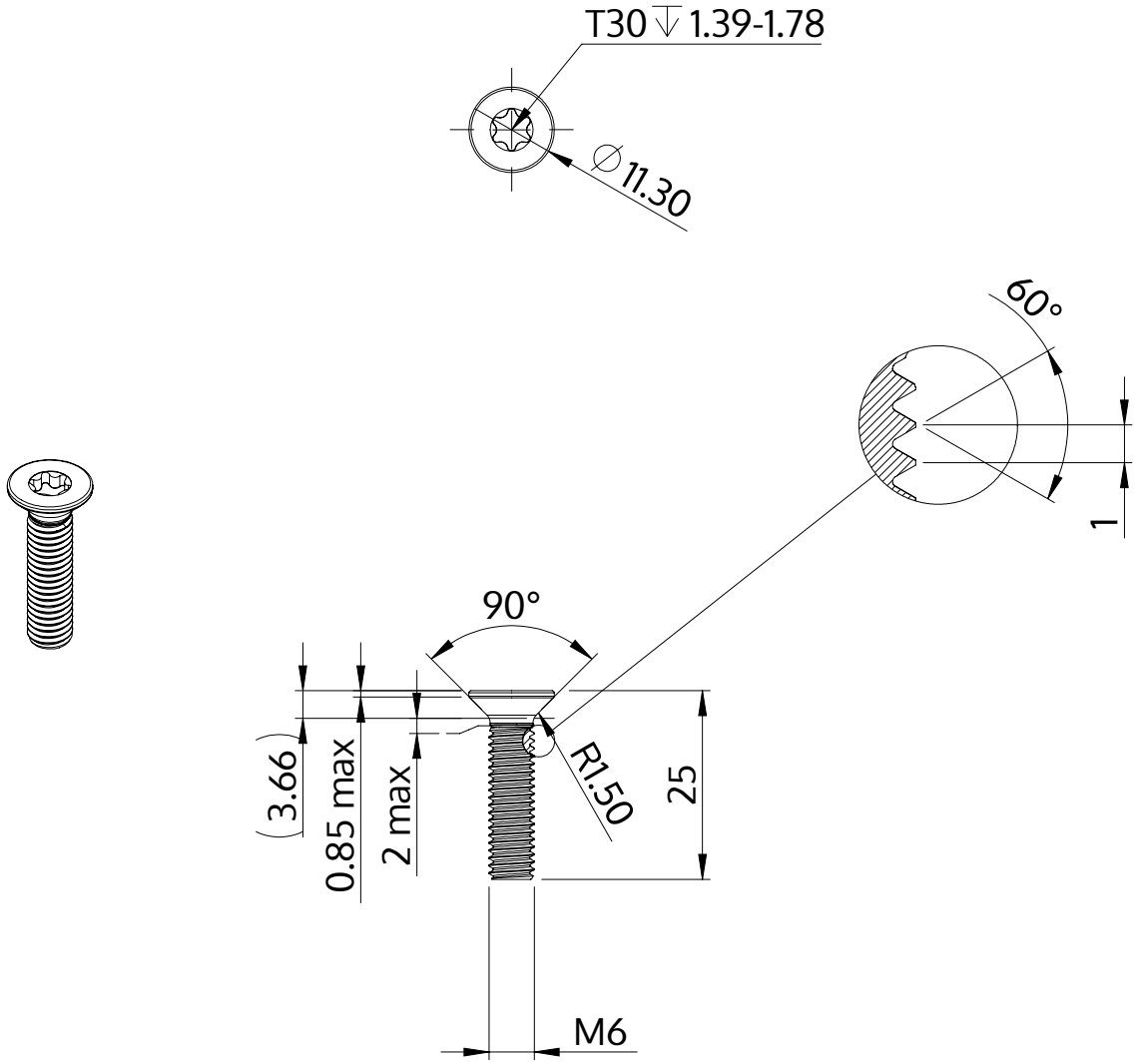

Descrição	STM41 6.0x25.0 - T30
Material	inox A2
Superfície	Decapado e passivado
Peso	4.954 kg / 1000 peças

SCREWERK	**STM410600250E**	
Desenho Métrico A4	Escala 1:1	2024-10