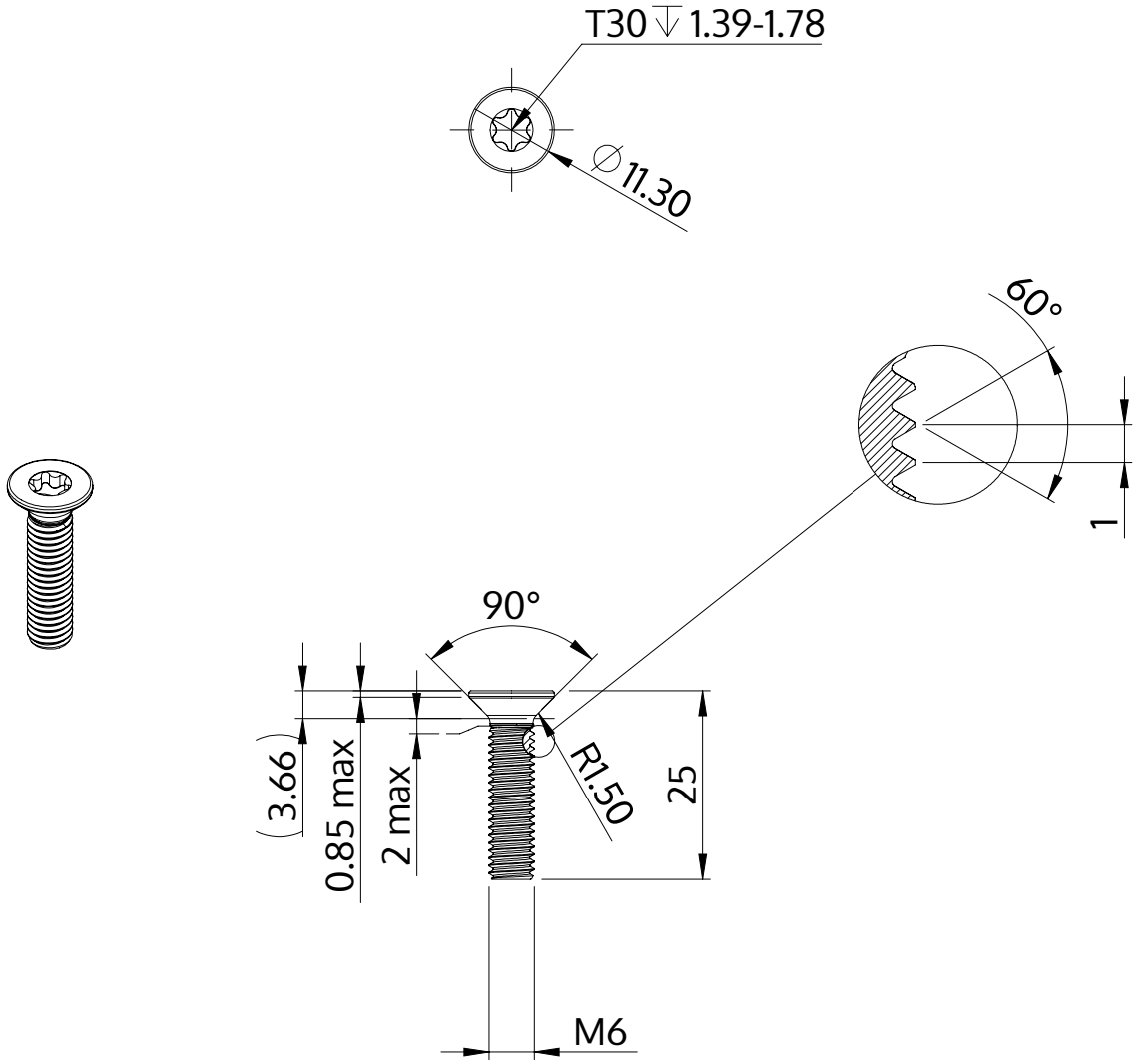

Descrição	STM41 6.0x25.0 - T30
Material	aço, endurecido
Superfície	Zincado Niquelado Galvanizado, Passivado negro
Peso	4.954 kg / 1000 peças

SCREWERK	**STM410600250B**	
Desenho Métrico A4	Escala 1:1	2024-10