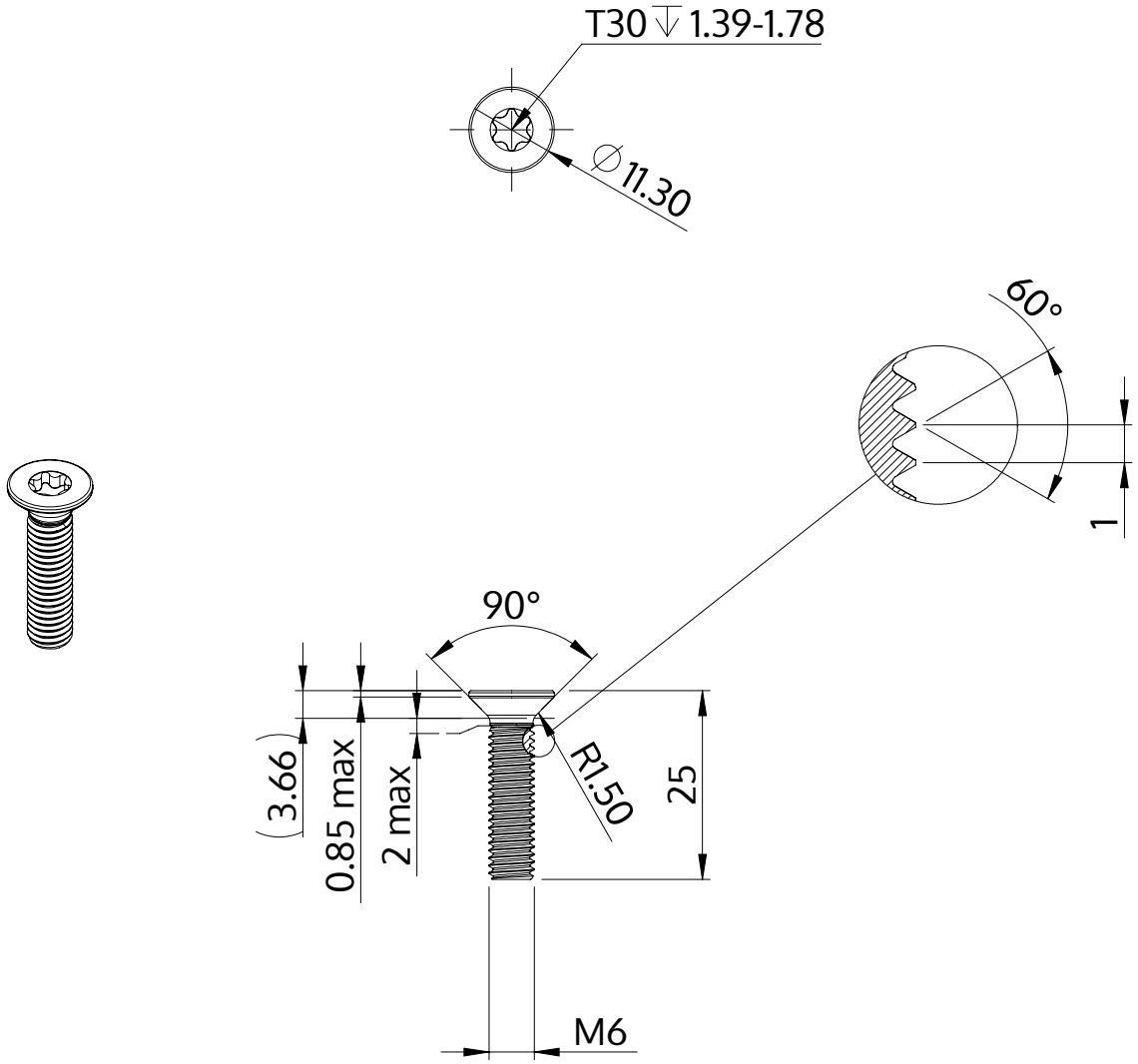

Descripción	STM41 6.0x25.0 - T30
Material	Acero, endurecido
Superficie	Zinc-Niquelado, pasivado negro/ sin Cr-VI, recocido, sellado
Peso	4.954 kg / 1000 Piezas

SCREWERK	**STM410600250B**	
Diseño métrico	Escalada 1:1	2024-10