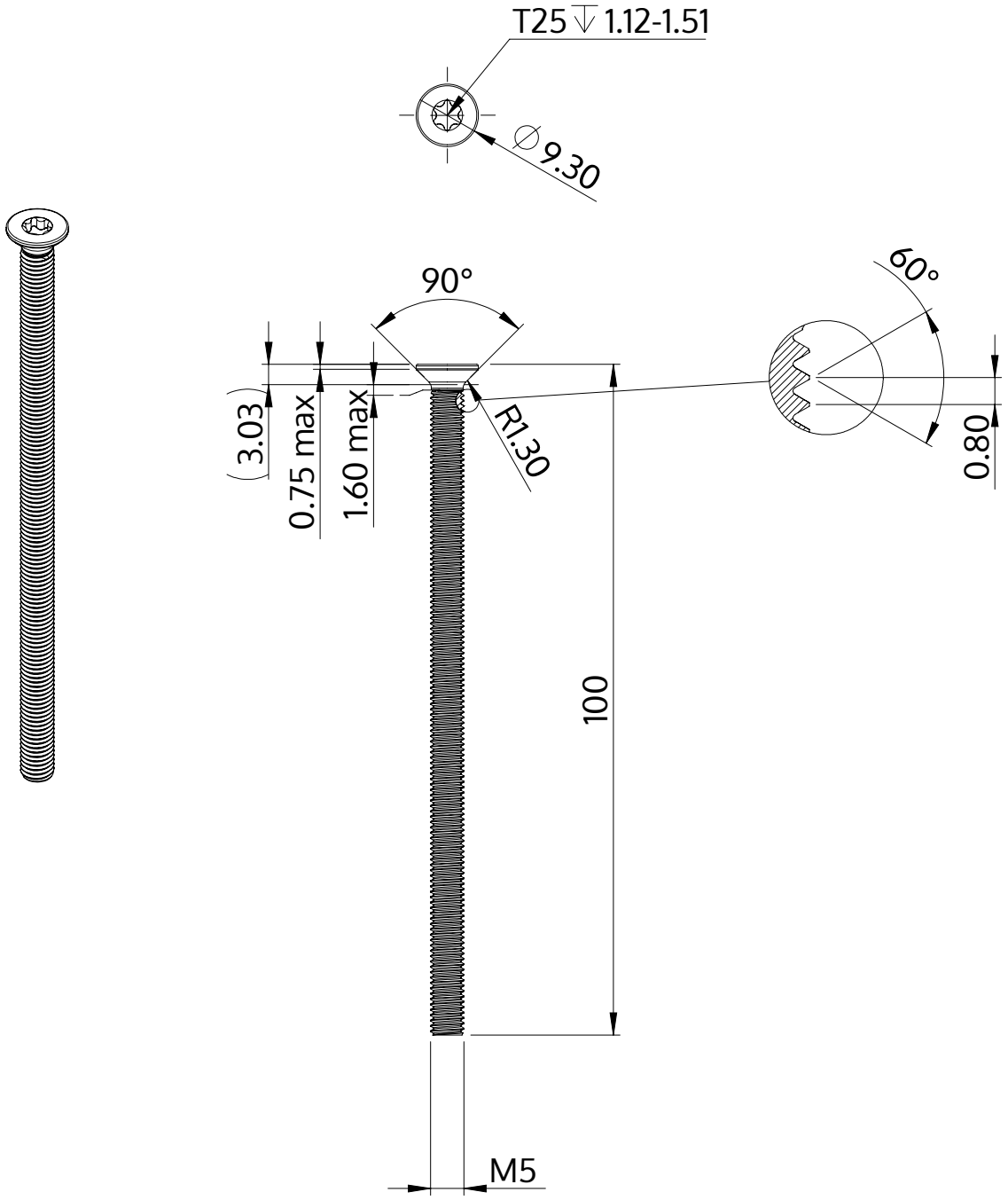

Descriere	STM41 5.0x100.0 - T25
Material	oţel inoxidabil A2
Exterior	neacoperit, murat și pasivat
Greutate	12.411 kg / 1000 unități

SCREWERK	**STM410501000E**	
Desen metric A4	Scalarea 2:1	2024-10