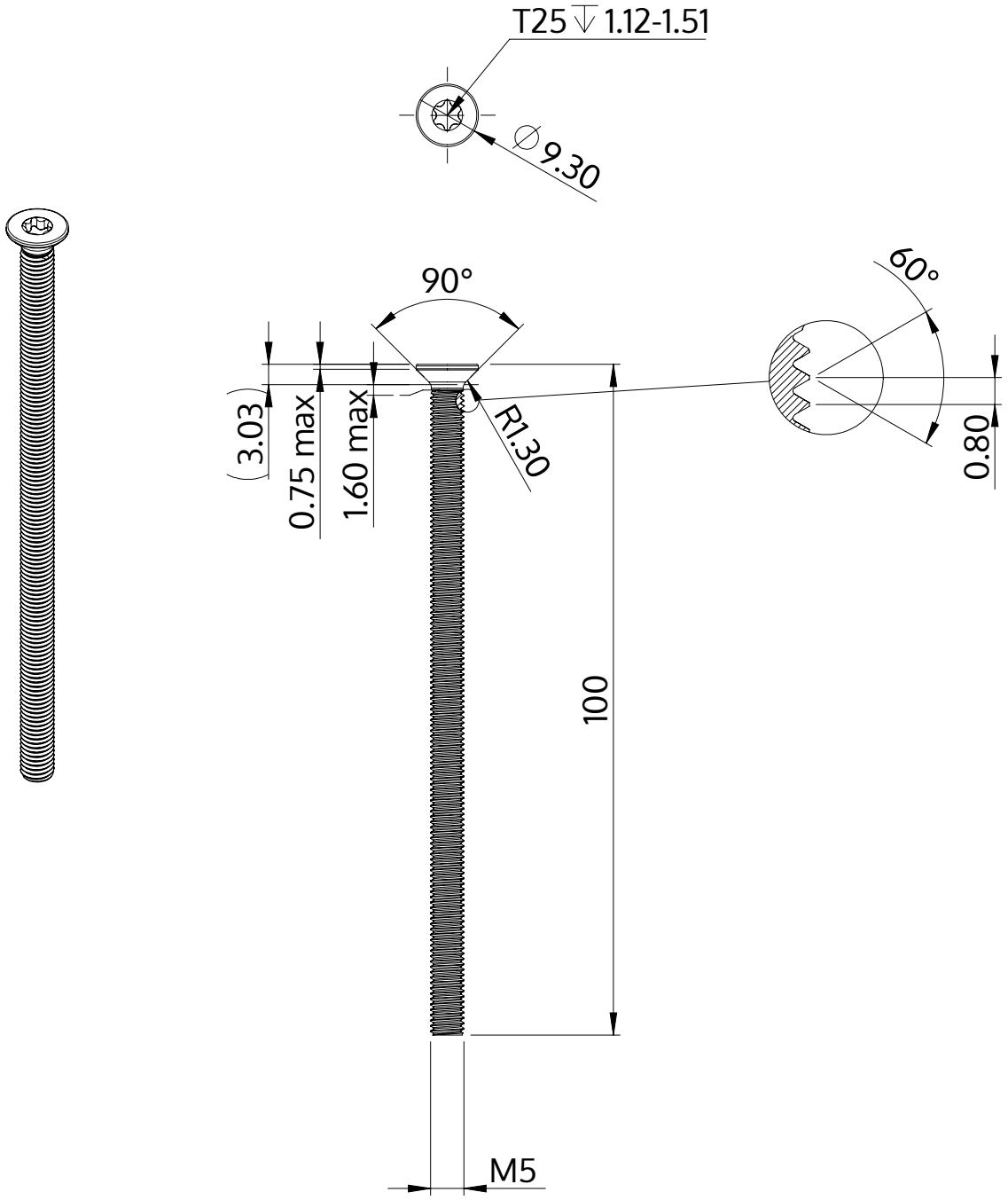

Descripción	STM41 5.0x100.0 - T25
Material	Acero Inoxidable A2
Superficie	Laminado brillante, barnizado y pasivado
Peso	12.411 kg / 1000 Piezas

SCREWERK	**STM410501000E**	
Diseño métrico	Escalada 2:1	2024-10