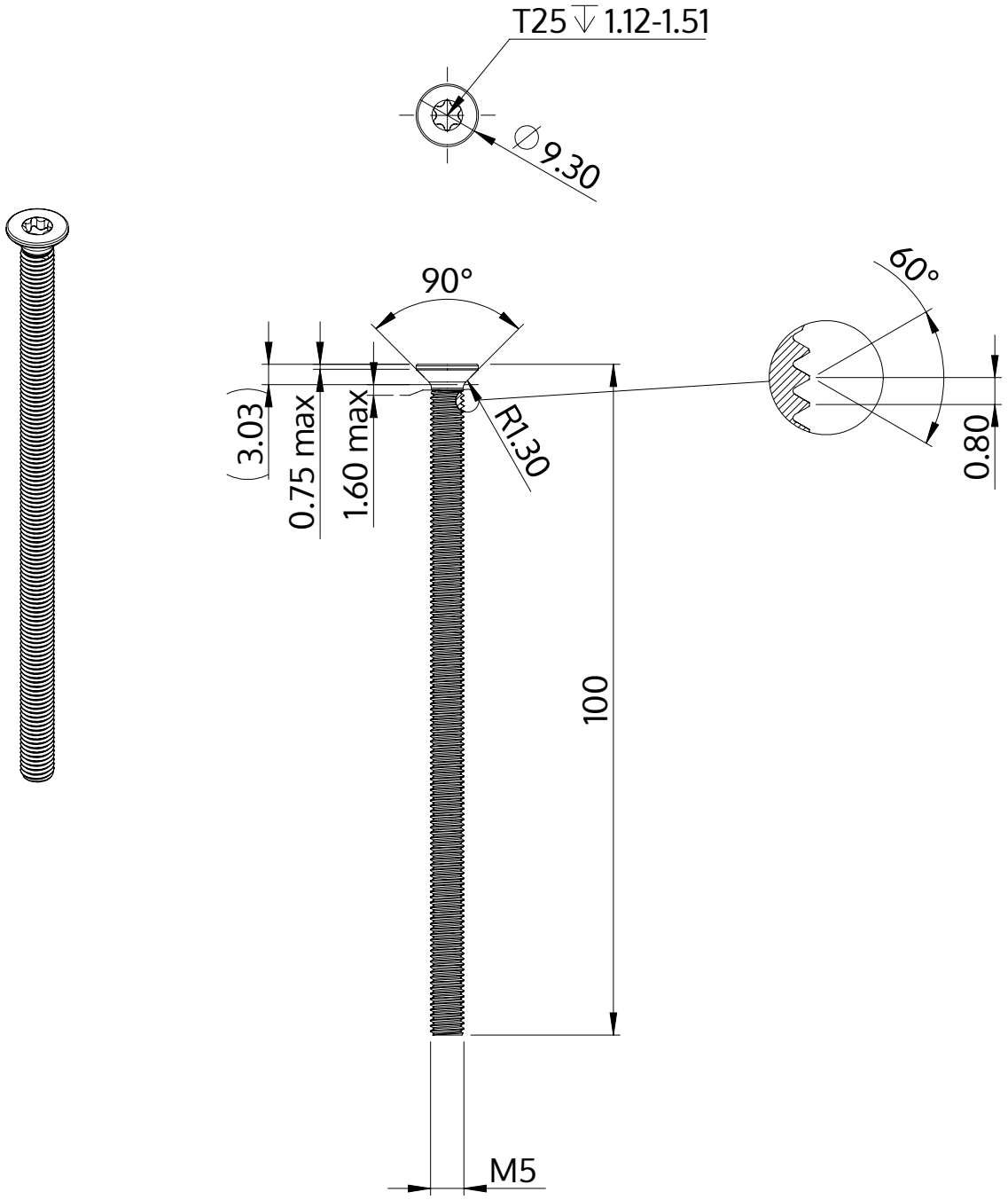

Description	STM41 5.0x100.0 - T25
Matière	Acier,trempé et revenu
Surface	Zinc Nickel passivé noir, trempée, scéllée
Poids	12.411 kg / 1000 Unité

SCREWERK	**STM410501000B**	
Dessin métrique A4	Redimensionner 2:1	2024-05