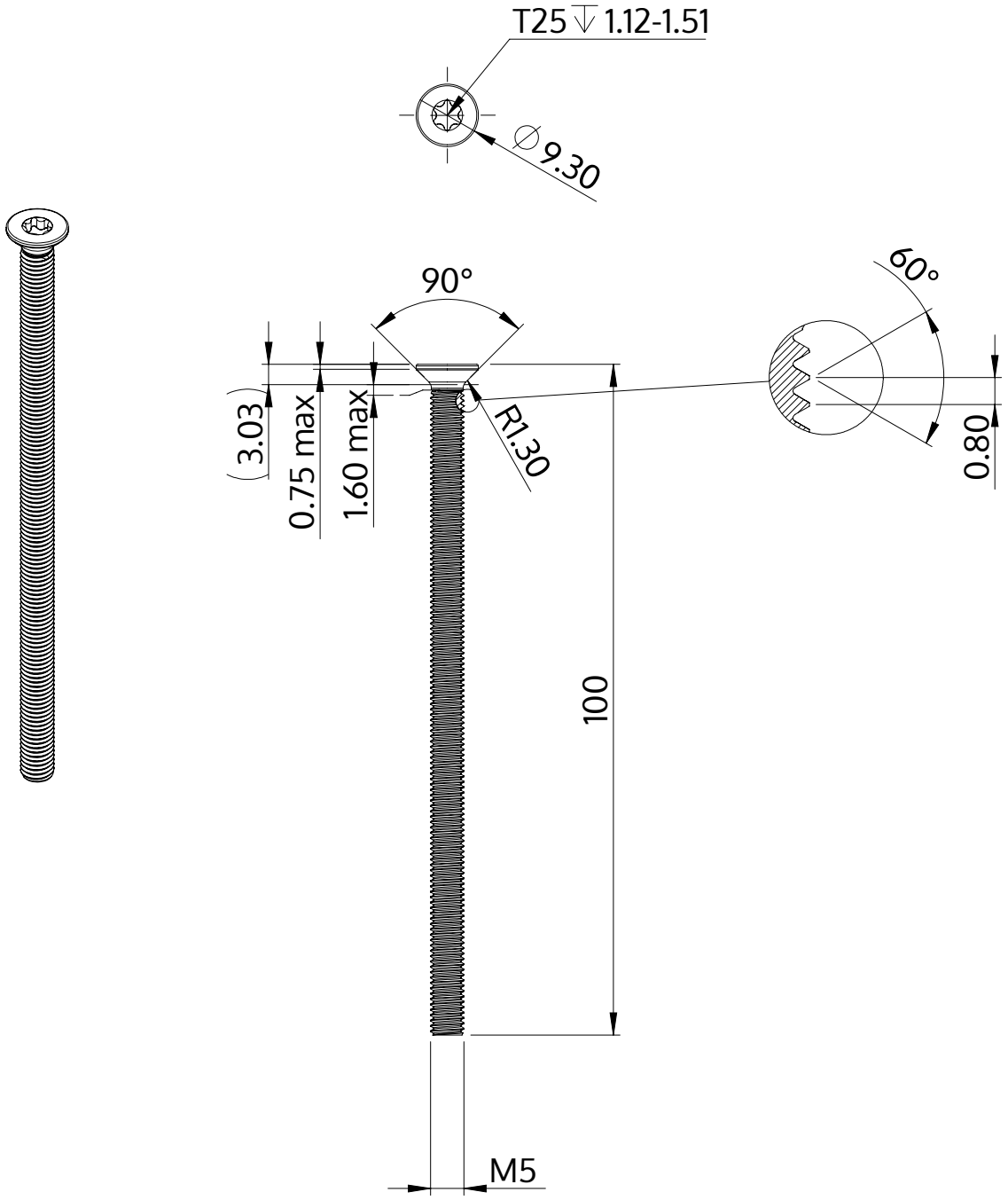

Popis	STM41 5.0x100.0 - T25
Materiál	Temperovaná ocel
Povrch	ZiNi černá-pasivovaná+temperovaná+utěsněná
Hmotnost	12.411 kg / 1000 Kus

SCREWERK	**STM410501000B**	
Metric výkres A4	Měřítko 2:1	2024-10