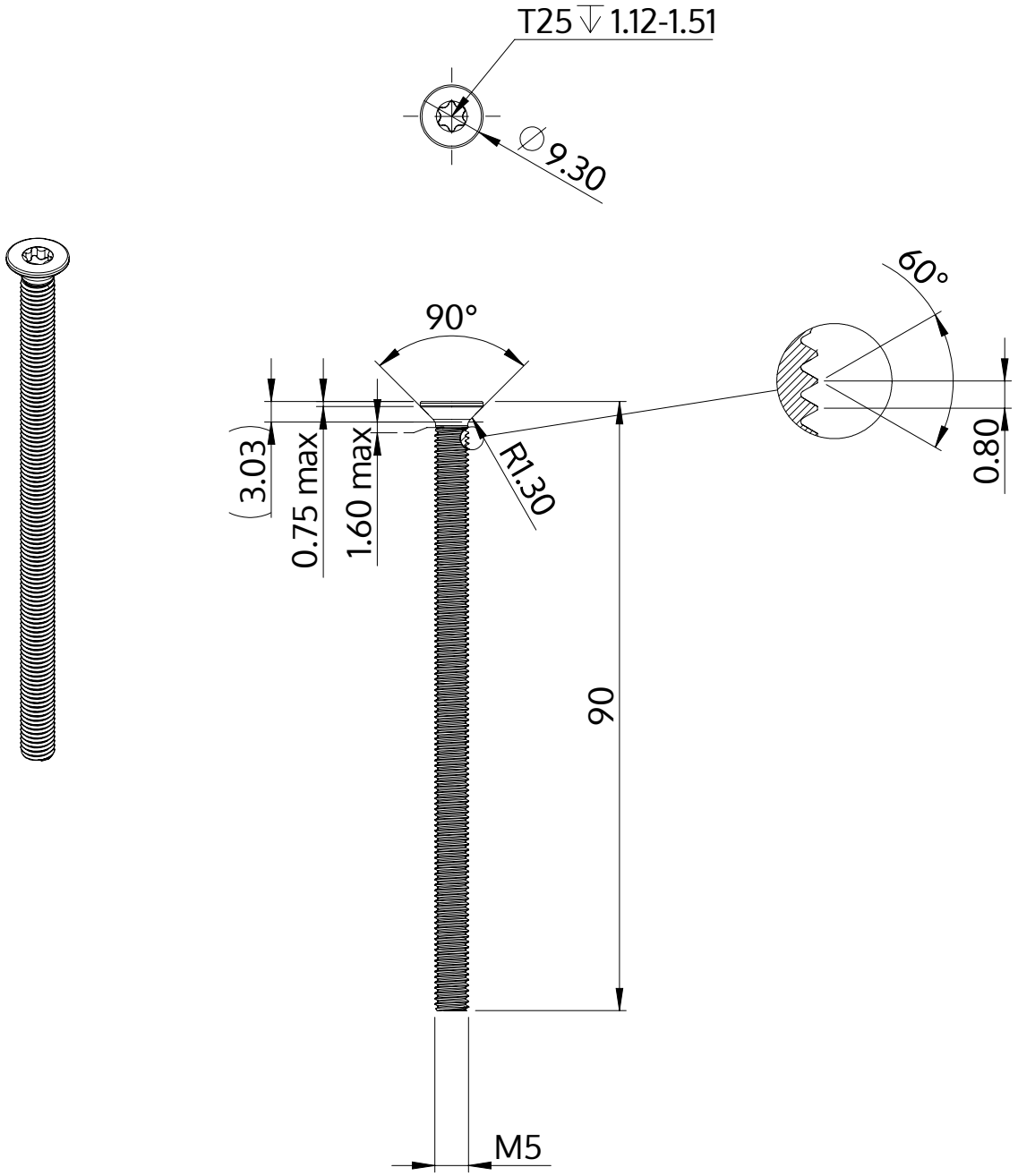

Açıklaması	STM41 5.0x90.0 - T25
Malzeme	Çelik, sertleştirilmiş
Kaplama	galvanizli 5-7 µm, temperliö mavi / şeffaf pasifleştirilmiştir
Ağırlık	11.214 kg / 1000 Adet

SCREWERK	**STM410500900S**	
Metrik çizim A4	Ölçeklendirme 2:1	2024-10