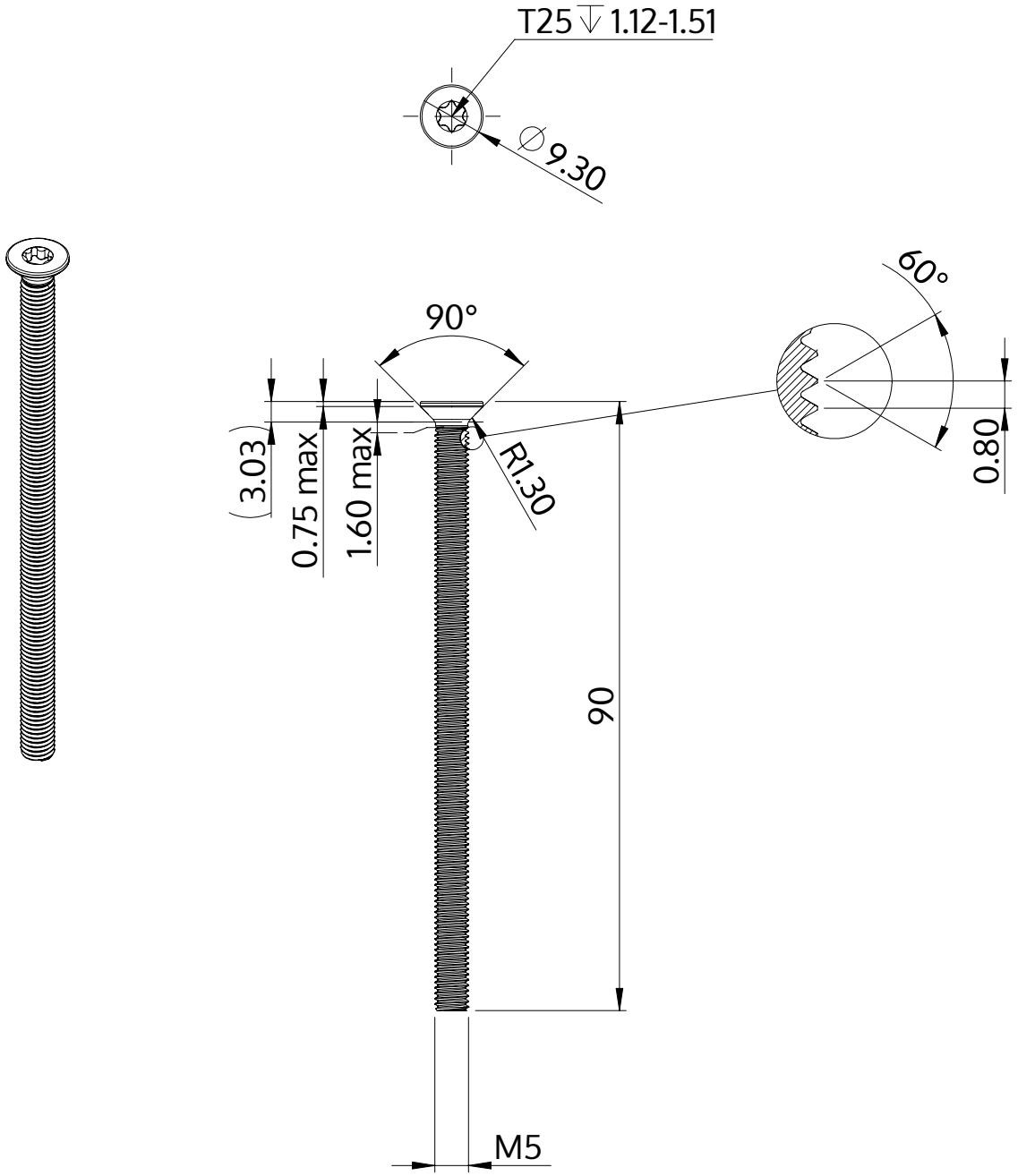

Beskrivning	STM41 5.0x90.0 - T25
Material	stål, härdat
Yta	ZnNi svart-passiviserad/Cr-VI-fri, härdad, förseglad
Vikt	11.214 kg / 1000 styck

SCREWERK	**STM410500900B**	
Metrisk skiss A4	Skala 2:1	2024-10