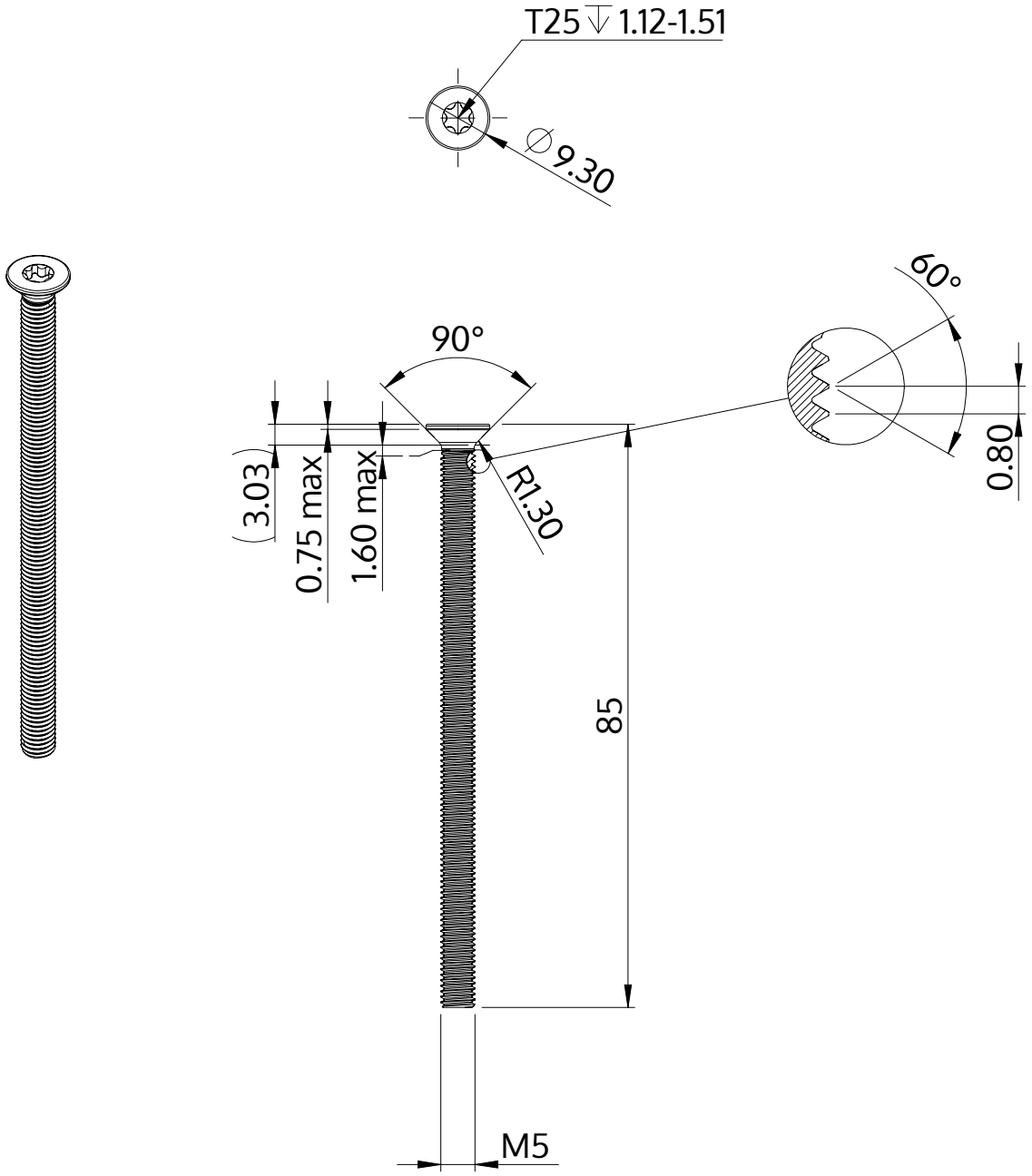

Popis	STM41 5.0x85.0 - T25
Materiál	Nerezová ocel A2
Povrch	holá, mořená a pásová ocel
Hmotnost	10.615 kg / 1000 Kus

SCREWERK	**STM410500850E**	
Metric výkres A4	Měřítko 2:1	2024-10