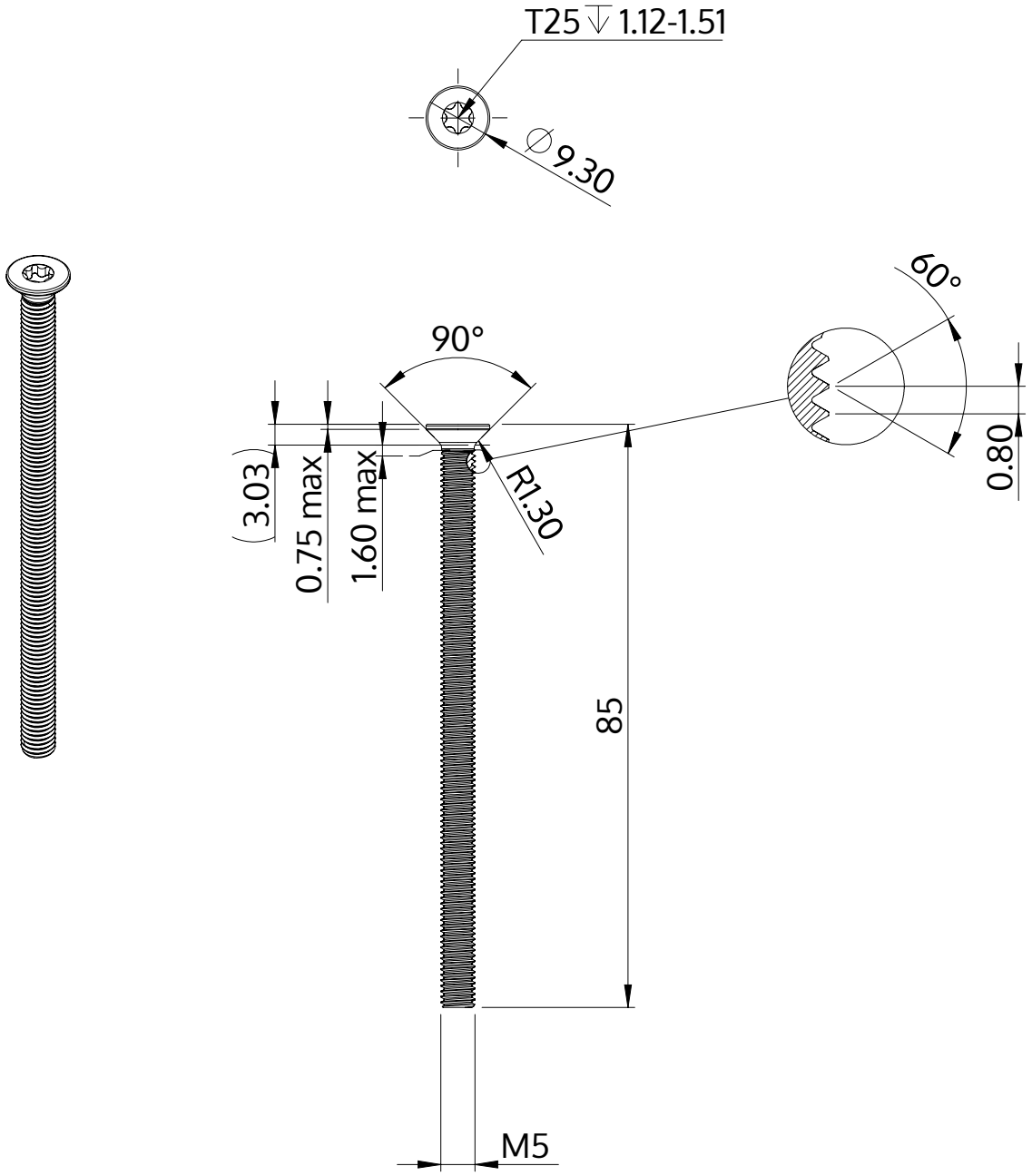

Описание	STM41 5.0x85.0 - T25
Материал	неръждаема стомана A2
Повърхност	гланциран, полиран, пасиваран
Тегло	10.615 kg / 1000 Бройка

SCREWERK	**STM410500850E**	
Метричен дизайн A4	Мащаб 2:1	2024-10