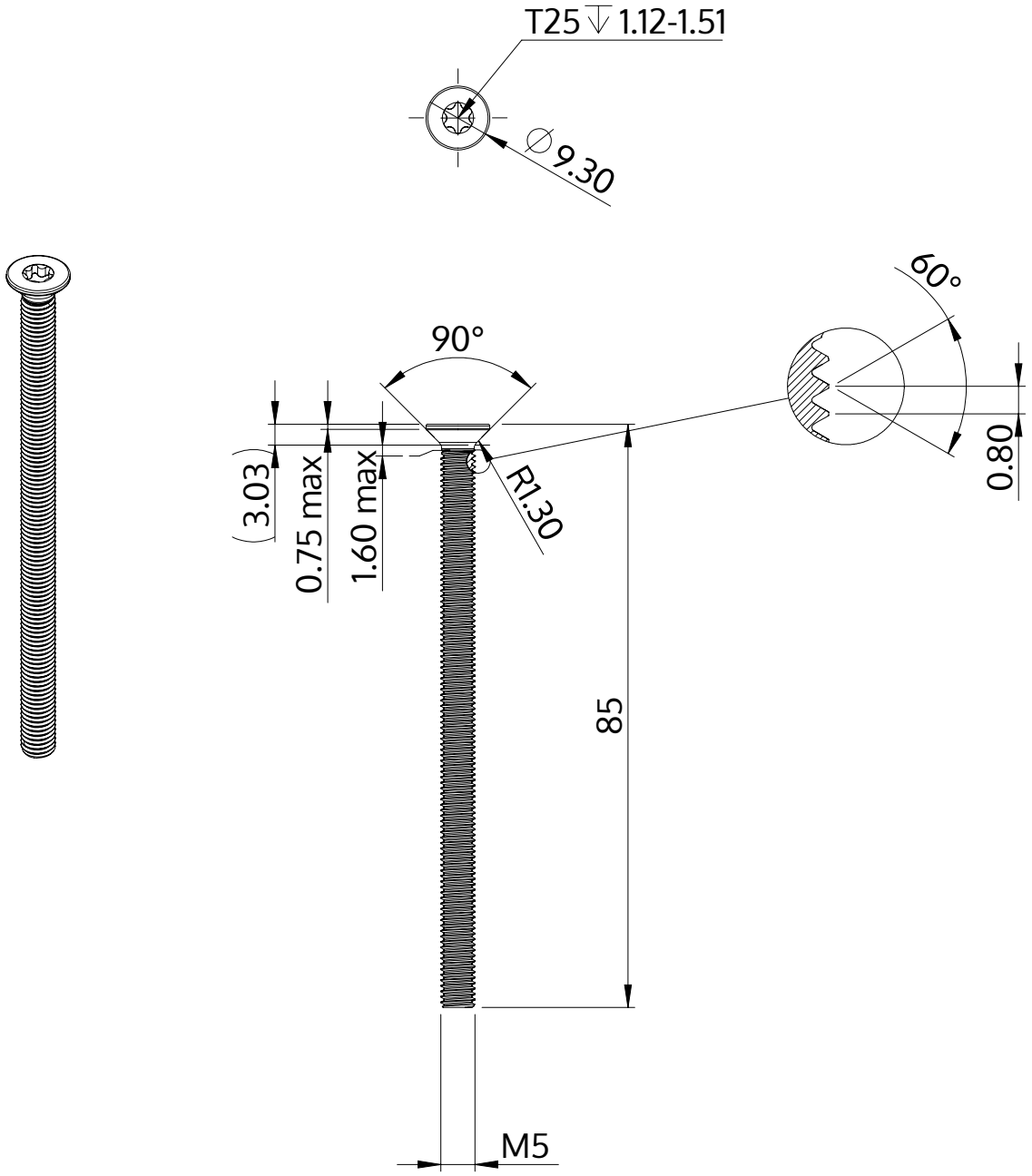

Açıklaması	STM41 5.0x85.0 - T25
Malzeme	Çelik, sertleştirilmiş
Kaplama	ZnNi siyah-pasifleştirilmiştir, temperlenmistir, kaplanmış
Ağırlık	10.615 kg / 1000 Adet

SCREWERK	**STM410500850B**	
Metrik çizim A4	Ölçeklendirme 2:1	2024-10