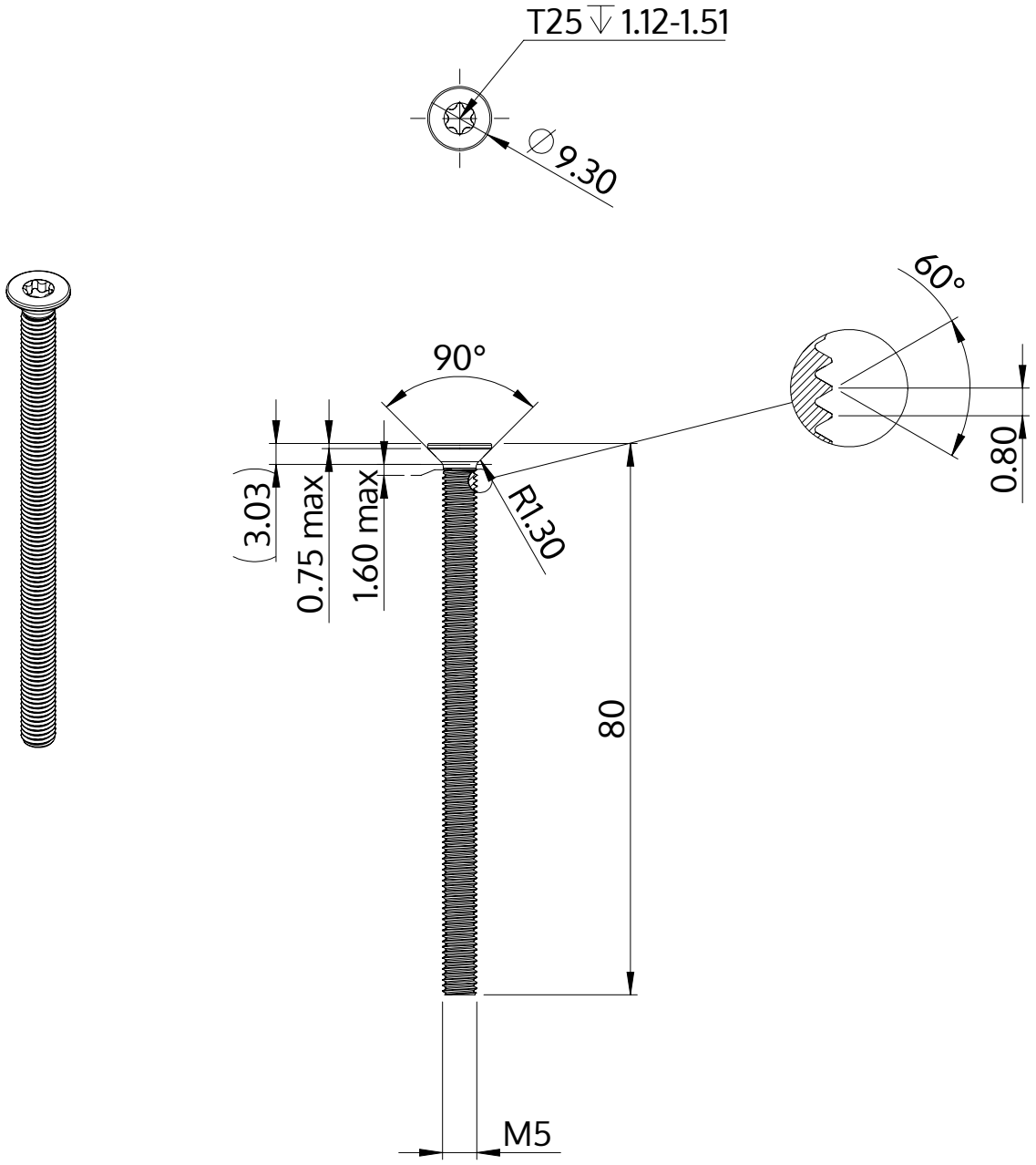


| | |
|---|---|
| Beskrivning | STM41 5.0x80.0 - T25 |
| Material | stål, härdat |
| Yta | förzinkad 5-7 µm, härdad, blå/transparent passiviserad |
| Vikt | 10.016 kg / 1000 styck |

| | | |
|---|---|---|
| SCREWERK | **STM410500800S** | |
| Metrisk skiss A4 | Skala 2:1 | 2024-10 |