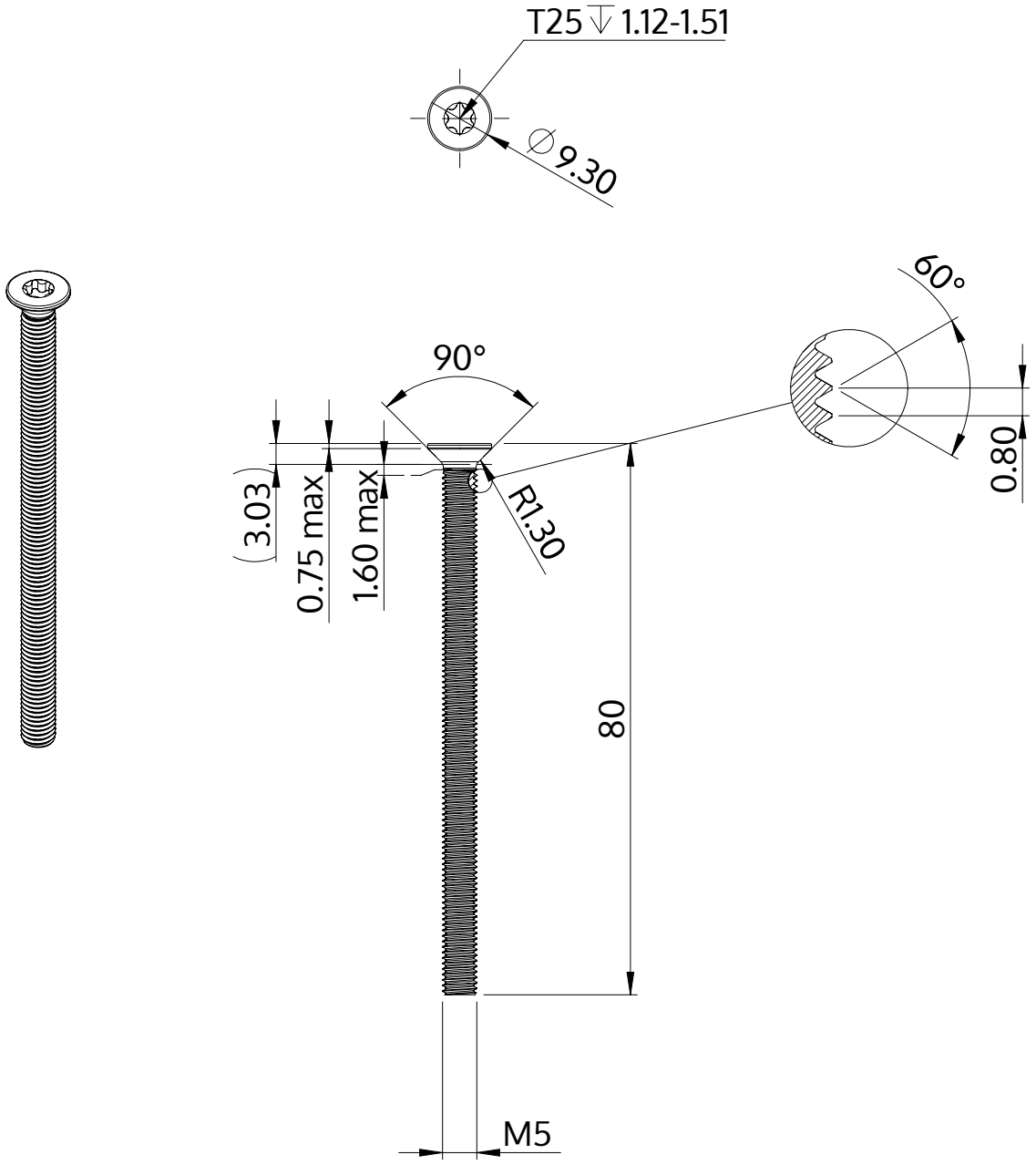

Beschreibung	STM41 5.0x80.0 - T25
Werkstoff	Edelstahl A2
Oberfläche	blank, gebeizt und passiviert
Gewicht	10.016 kg / 1000 Stück

SCREWERK	**STM410500800E**	
Metrische Zeichnung A4	Skalierung 2:1	2024-10