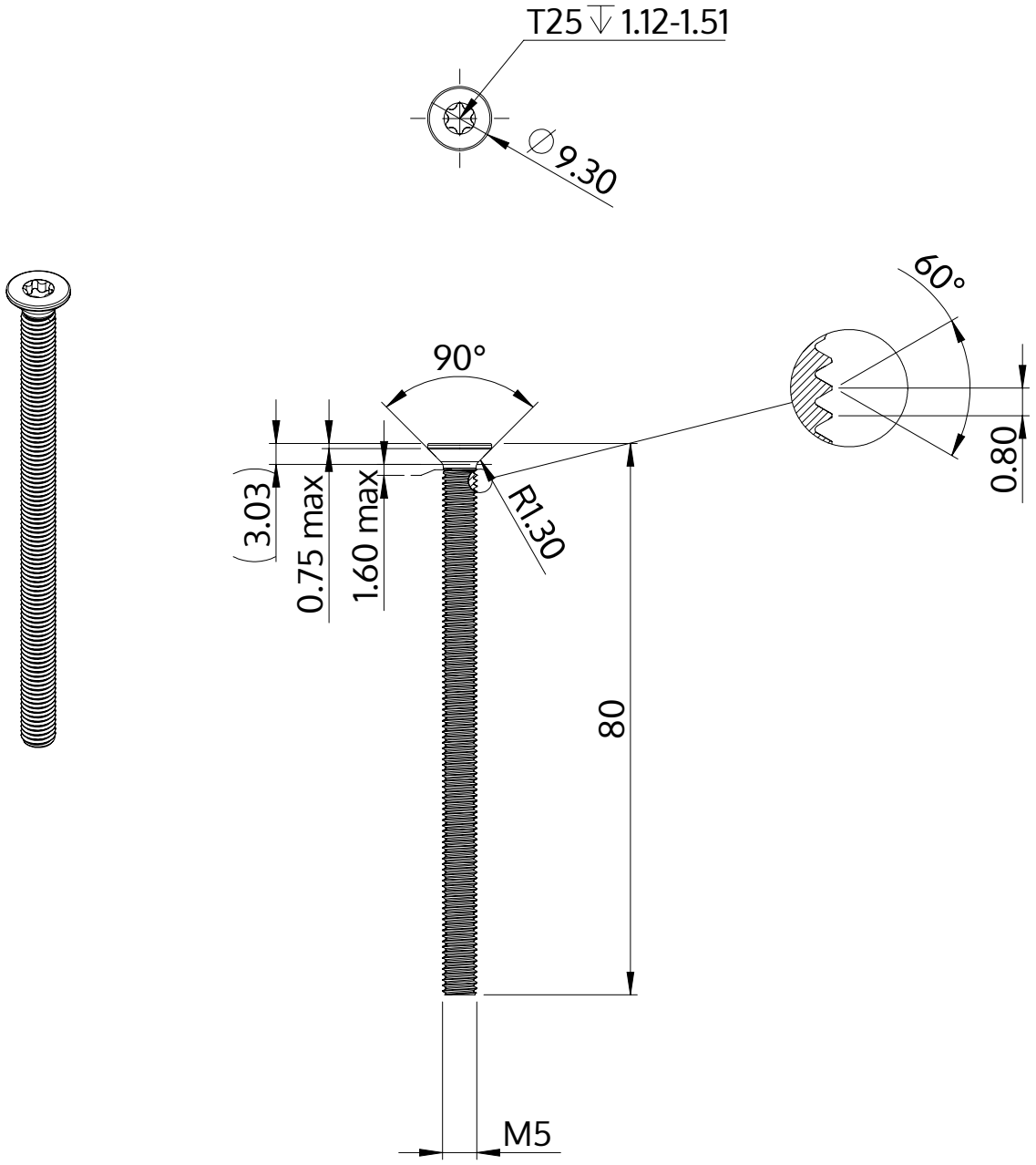

Описание	STM41 5.0x80.0 - T25
Материал	неръждаема стомана A2
Повърхност	гланциран, полиран, пасиваран
Тегло	10.016 kg / 1000 Бройка

SCREWERK	**STM410500800E**	
Метричен дизайн A4	Мащаб 2:1	2024-10