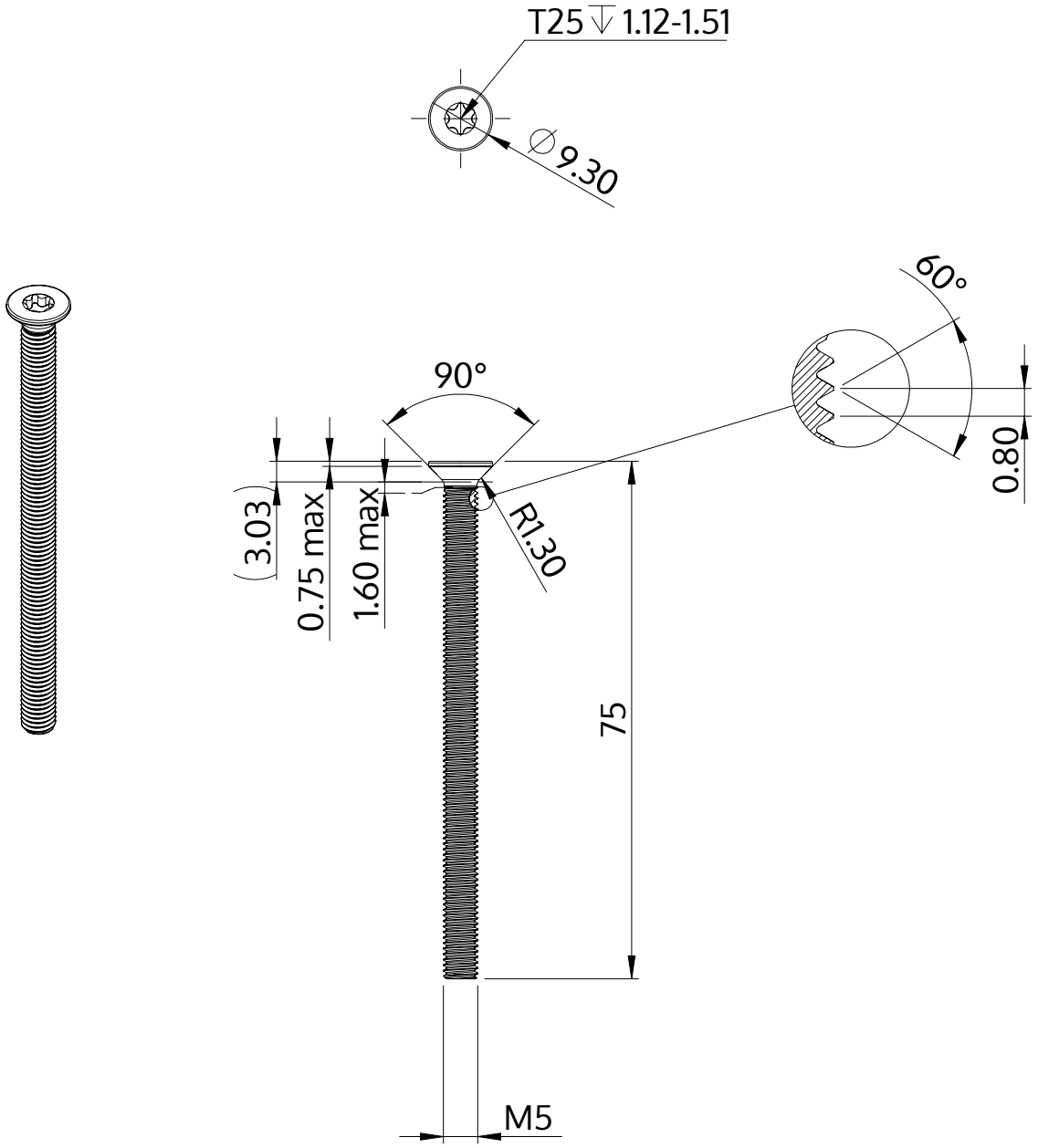

Descriere	STM41 5.0x75.0 - T25
Material	oțel, călit
Exterior	zincat 5-7 µm, recopt, pasivat transparent/albastru
Greutate	9.418 kg / 1000 unități

SCREWERK	**STM410500750S**	
Desen metric A4	Scalarea 2:1	2024-10