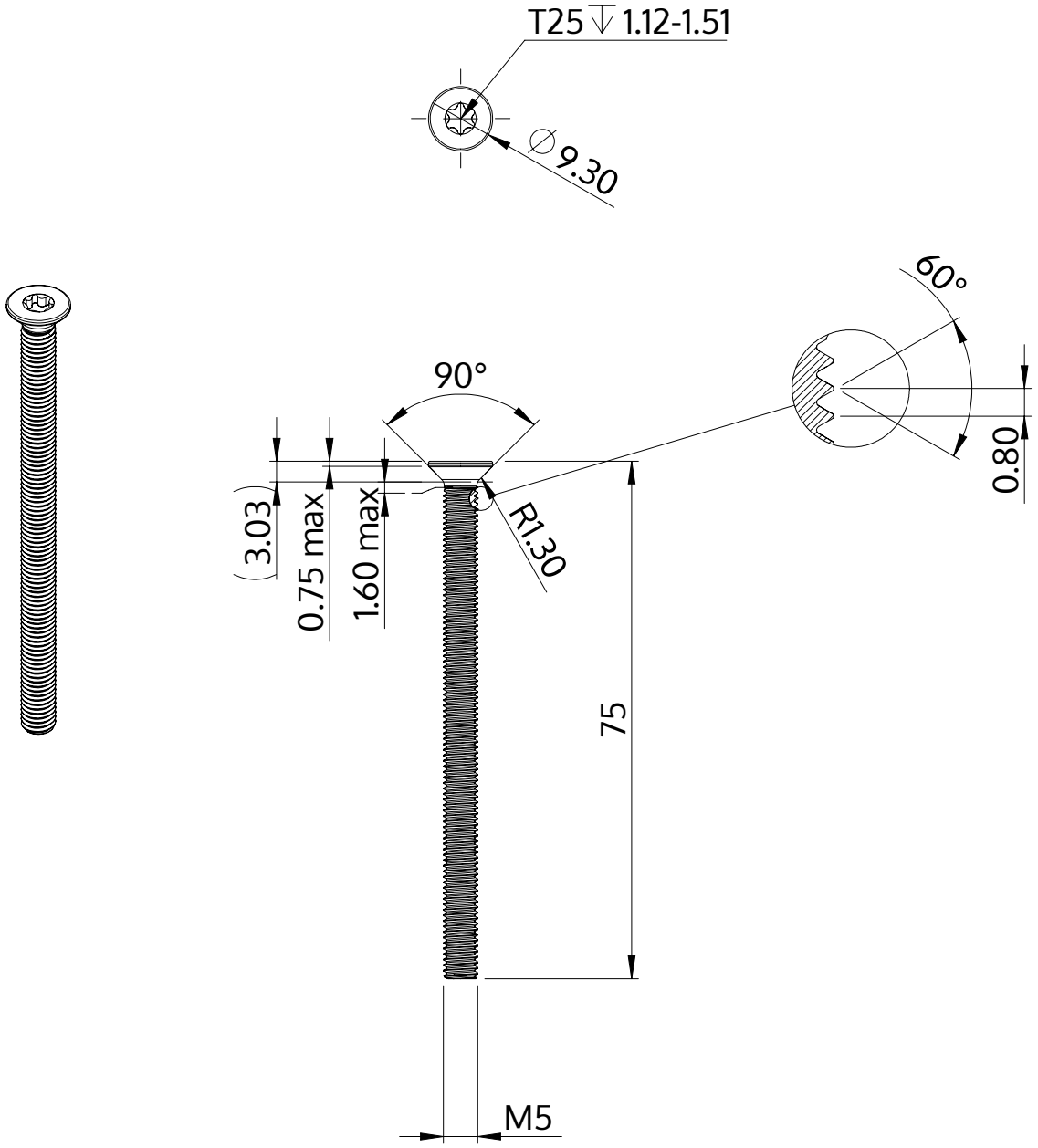

Описание	STM41 5.0x75.0 - T25
Материал	Нержавеющая сталь A2
Поверхность	Светлый отжиг и пассивация
Вес	9.418 kg / 1000 Штука

SCREWERK	**STM410500750E**	
Метрический чертеж A4	Шкала None:1	2024-04