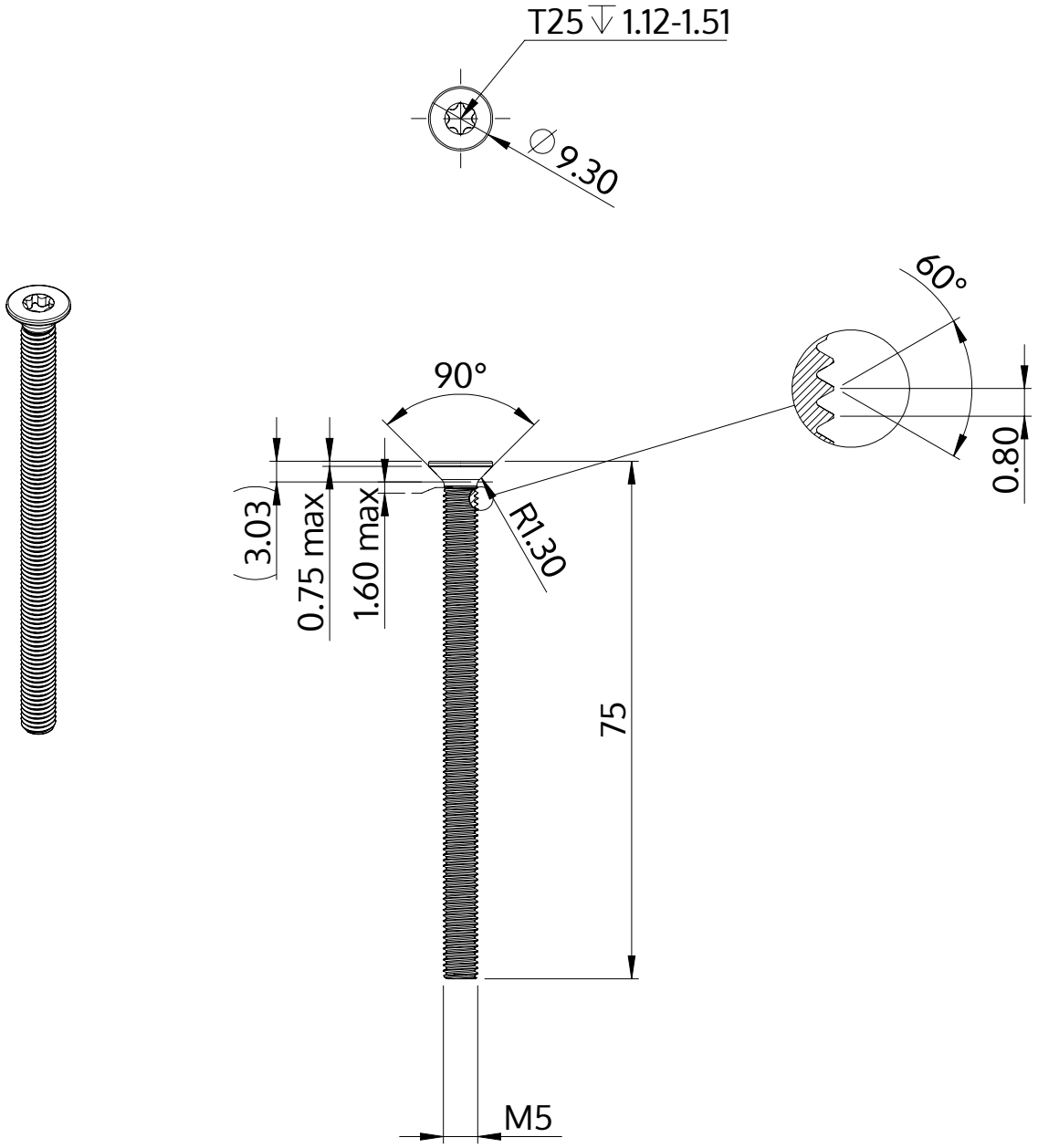

Descrição	STM41 5.0x75.0 - T25
Material	aço, endurecido
Superfície	Zincado Niquelado Galvanizado, Passivado negro
Peso	9.418 kg / 1000 peças

SCREWERK	**STM410500750B**	
Desenho Métrico A4	Escala 2:1	2024-10