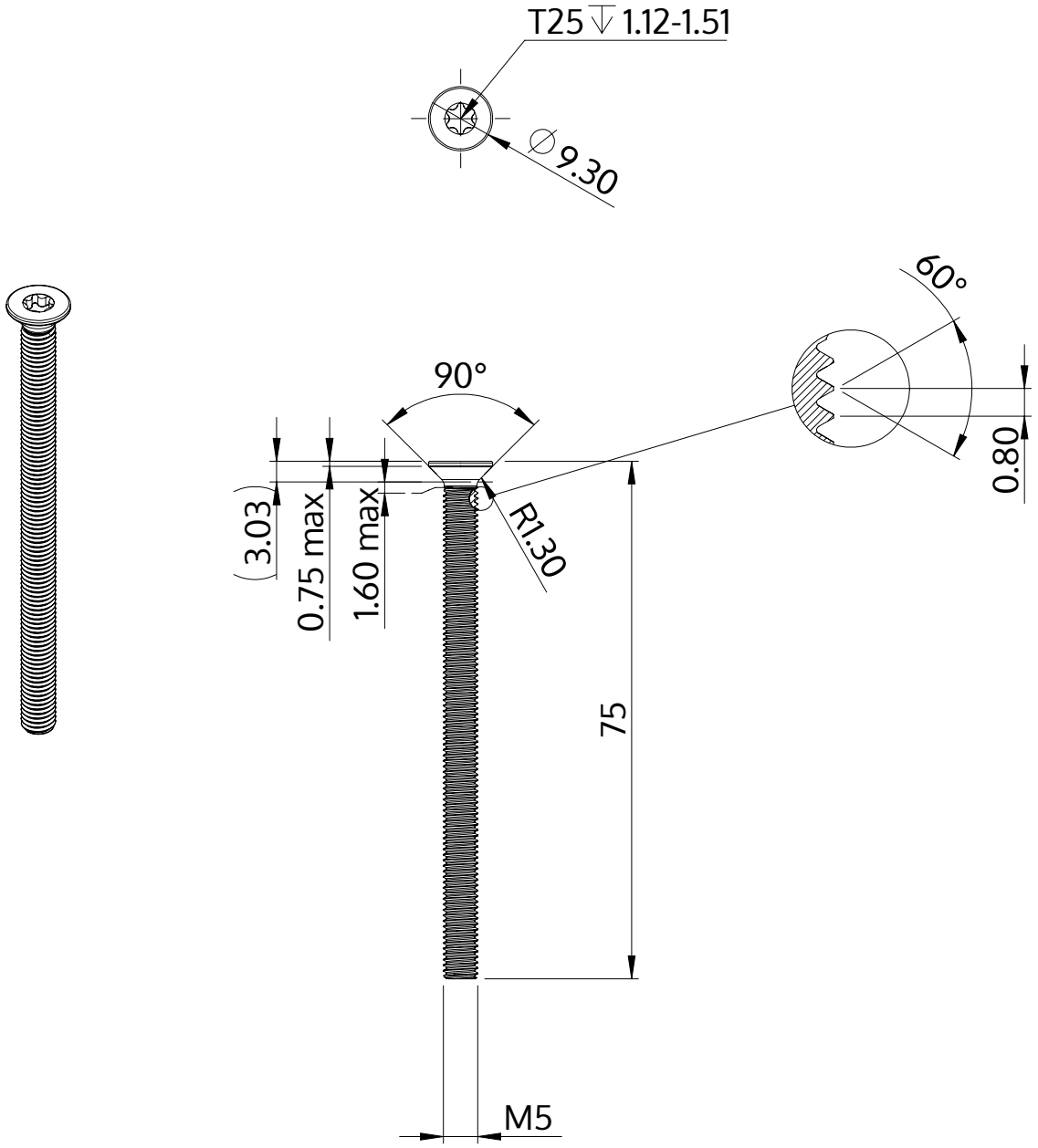

Beskrivelse	STM41 5.0x75.0 - T25
Materiale	Stål, forædlet
Overflade	ZnNi sort-passiveret, tempret, forseglet
Vægt	9.418 kg / 1000 stykke

SCREWERK	**STM410500750B**	
Metrisk tegning A4	Skalering 2:1	2024-10