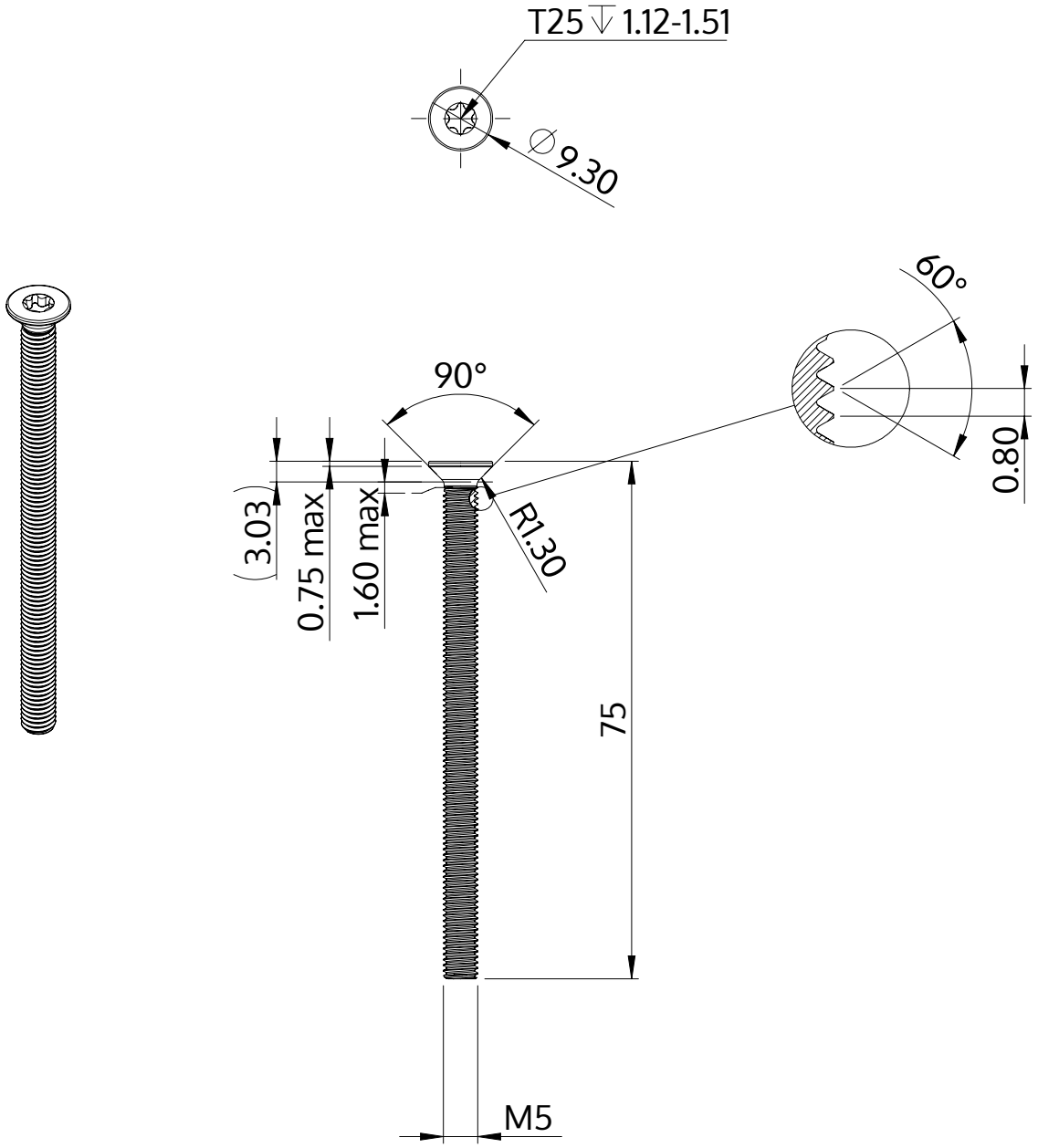

Описание	STM41 5.0x75.0 - T25
Материал	стомана, закалена
Повърхност	цинково и никелово покритие, Черен, пасивиран, темпериран, херметизация
Тегло	9.418 kg / 1000 Бройка

SCREWERK	**STM410500750B**	
Метричен дизайн A4	Мащаб 2:1	2024-10