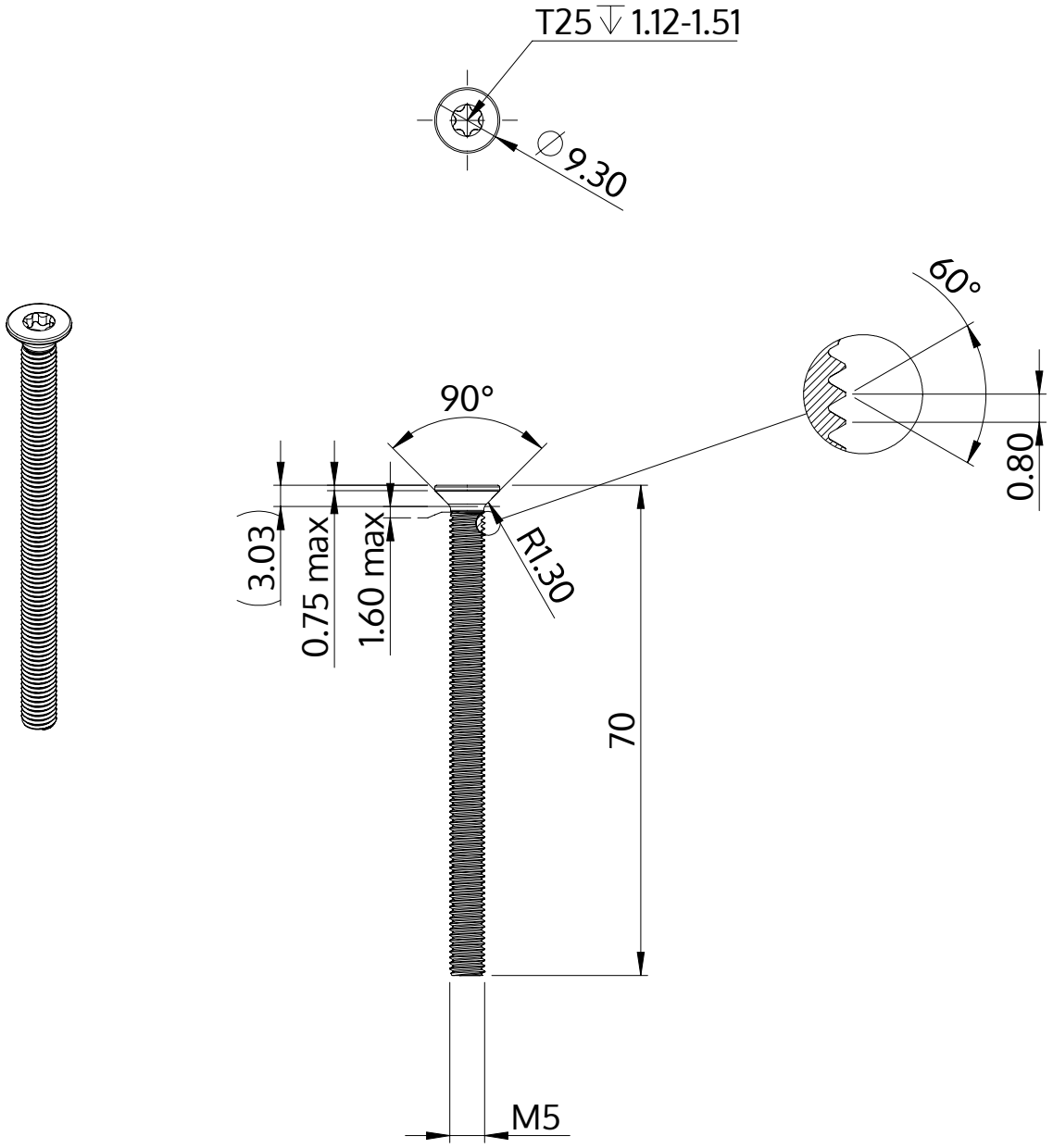

Descripción	STM41 5.0x70.0 - T25
Material	Acero, endurecido
Superficie	galvanizado 5-7 micras, recocido, azul / pasivado transparente
Peso	8.819 kg / 1000 Piezas

SCREWERK	**STM410500700S**	
Diseño métrico	Escalada 2:1	2024-10