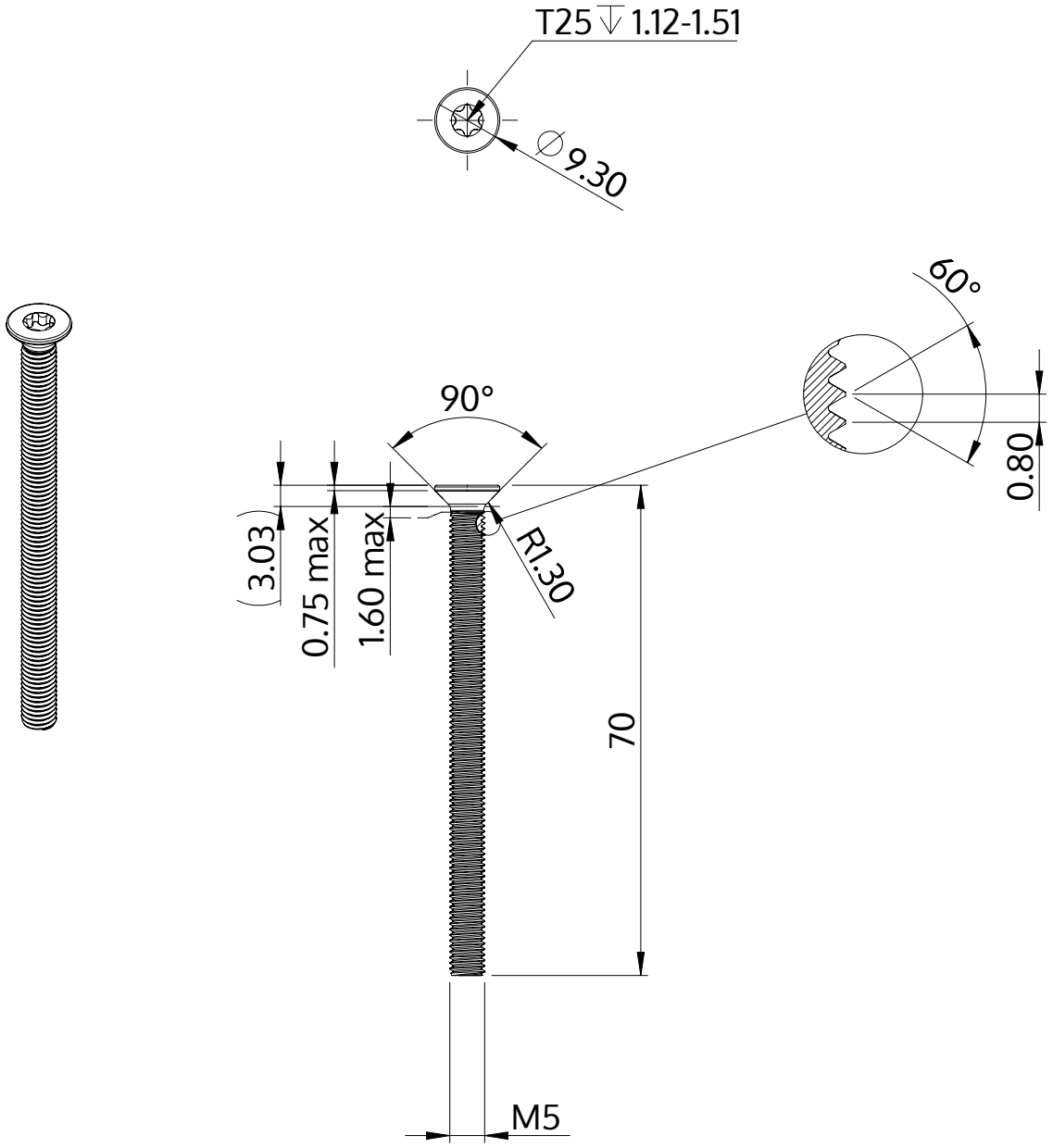

Beskrivelse	STM41 5.0x70.0 - T25
Materiale	Ædelstål A2
Overflade	blank, bejdset og passiveret
Vægt	8.819 kg / 1000 stykke

SCREWERK	**STM410500700E**	
Metrisk tegning A4	Skalering None:1	2024-04