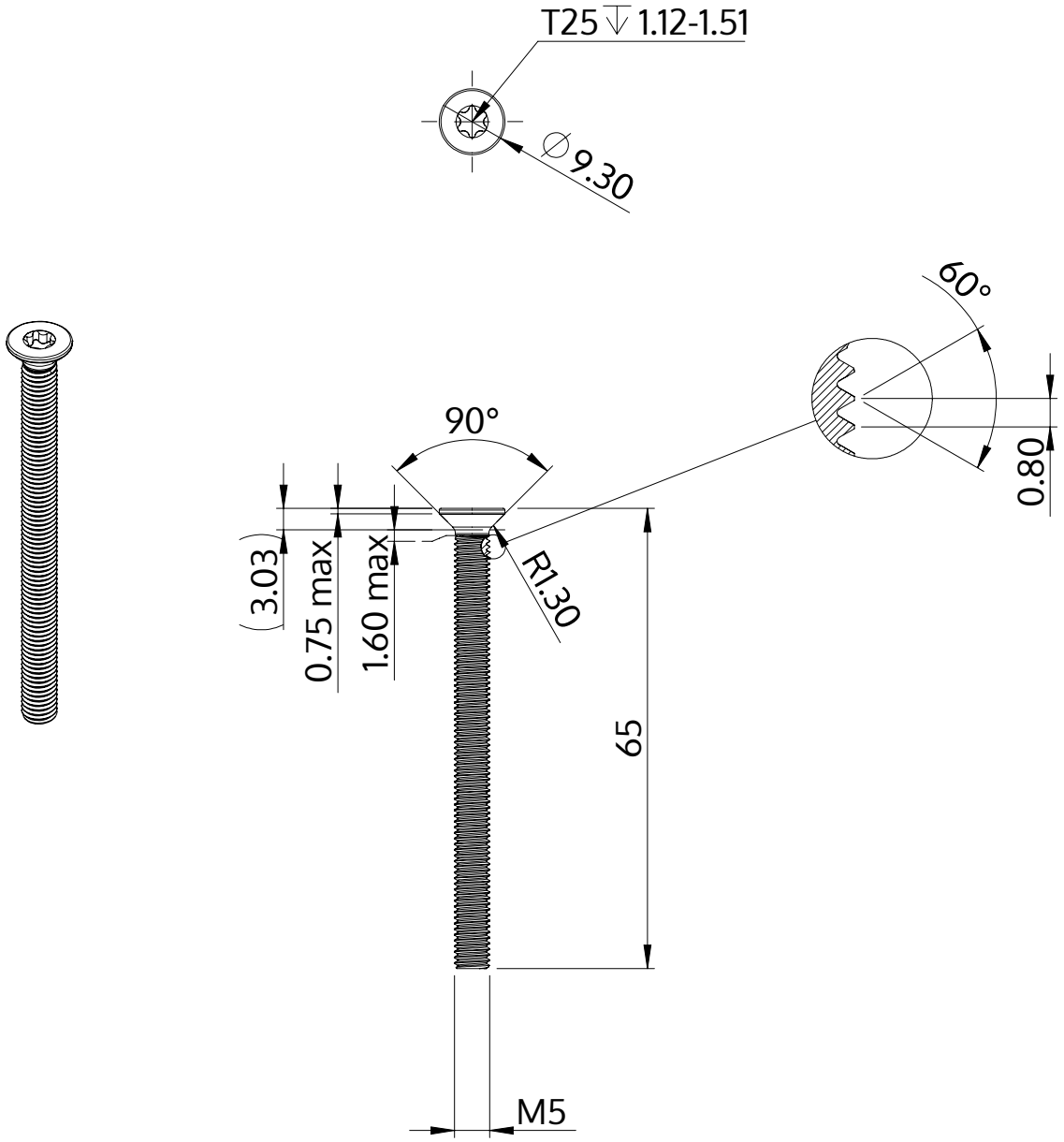

Açıklaması	STM41 5.0x65.0 - T25
Malzeme	Paslanmaz Çelik A2
Kaplama	Parlak, cilalanmış ve pasifleştirilmiştir
Ağırlık	8.220 kg / 1000 Adet

SCREWERK	**STM410500650E**	
Metrik çizim A4	Ölçeklendirme 2:1	2024-10