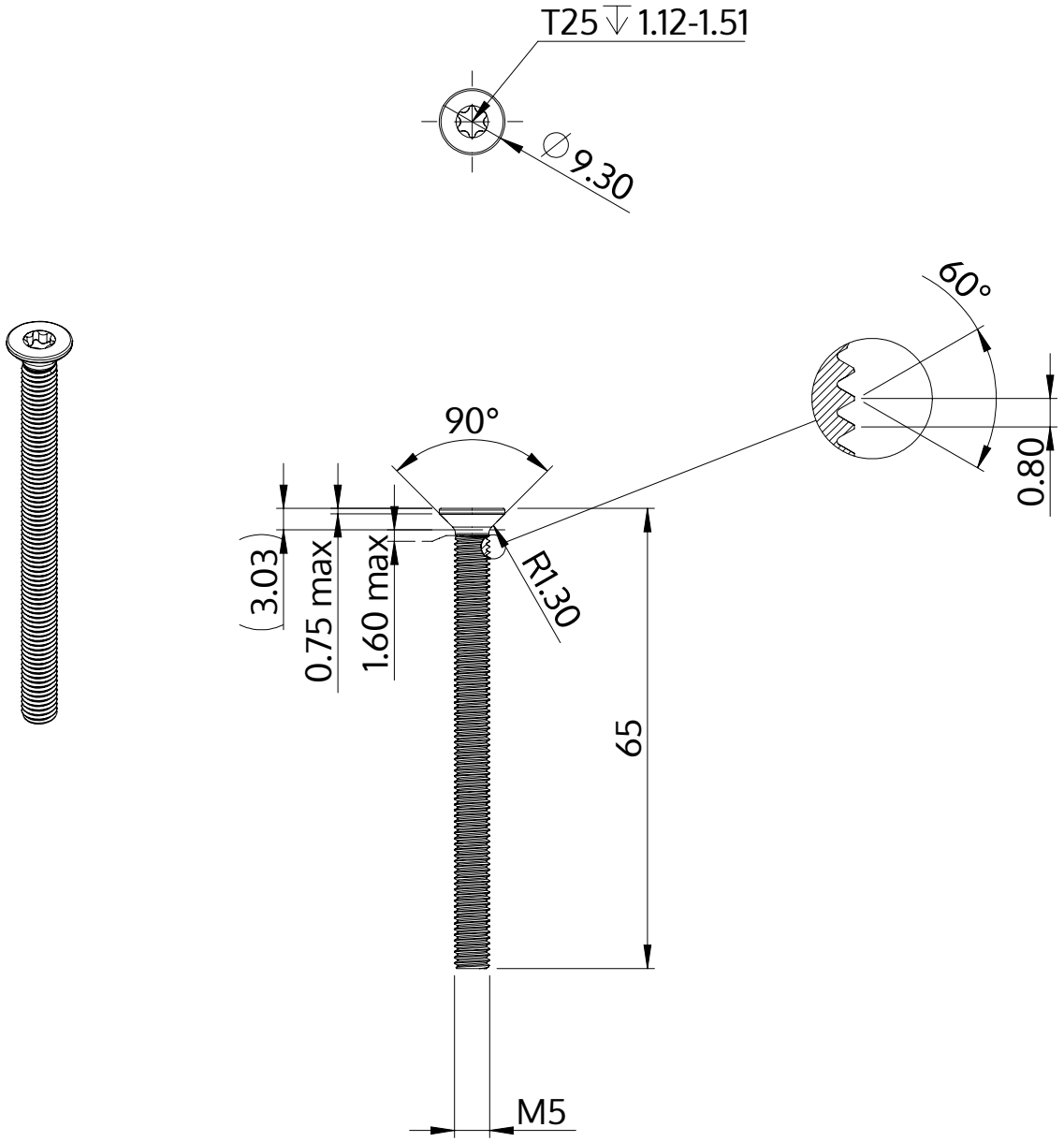


| | |
|---|---|
| Beskrivelse | STM41 5.0x65.0 - T25 |
| Materiale | Ædelstål A2 |
| Overflade | blank, bejdset og passiveret |
| Vægt | 8.220 kg / 1000 stykke |

| | | |
|---|---|---|
| SCREWERK | **STM410500650E** | |
| Metrisk tegning A4 | Skalering 2:1 | 2024-10 |