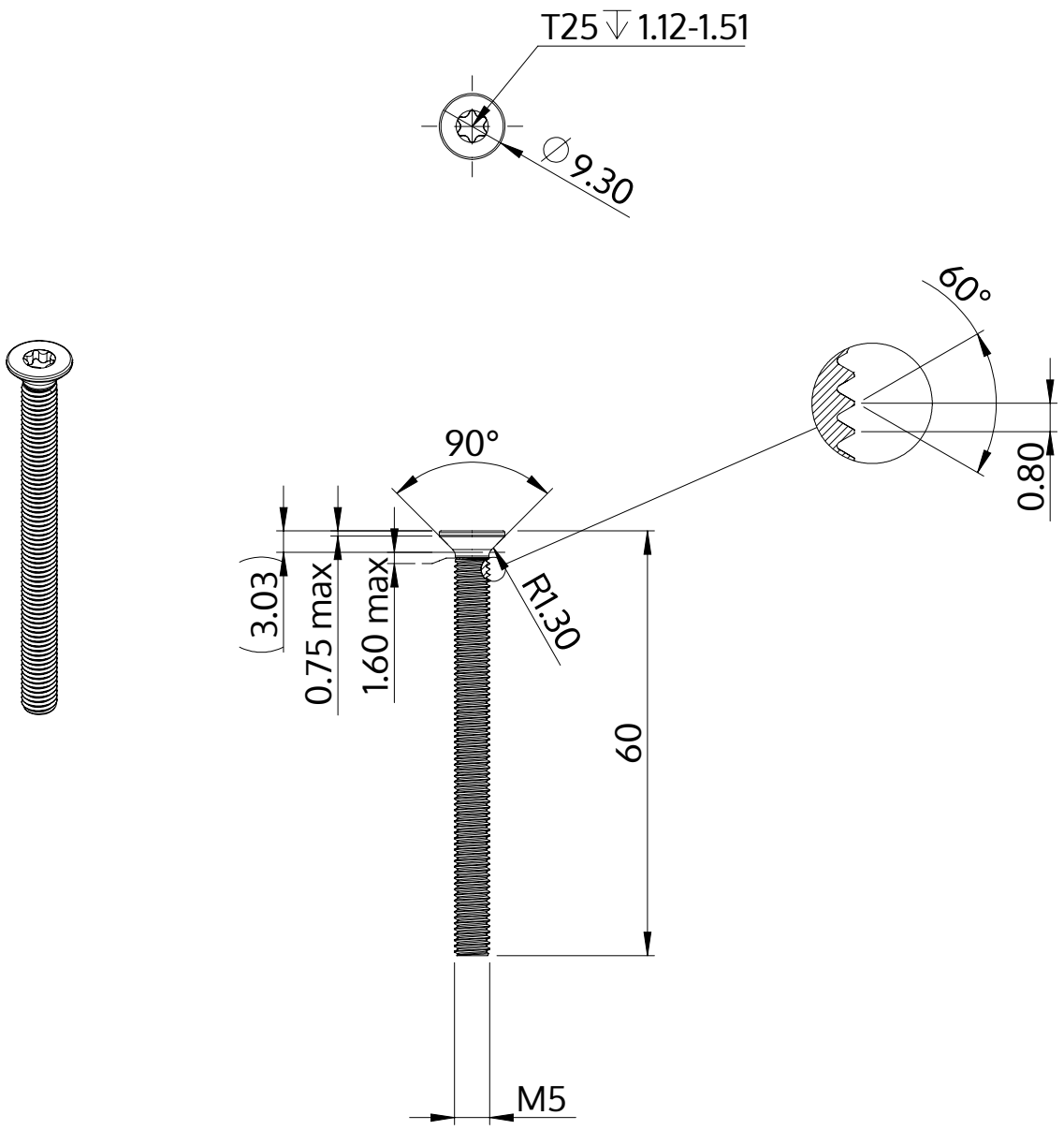


| | |
|---|---|
| Descrizione | STM41 5.0x60.0 - T25 |
| Materiale | acciaio, temprato |
| Superficie | Placcato Zinco-Nichel, passivato nero, ricotto, sigillato |
| Peso | 7.621 kg / 1000 pezzi |

| | | |
|---|---|---|
| SCREWERK | **STM410500600B** | |
| Disegno metrico A4 | Scala 2:1 | 2024-10 |