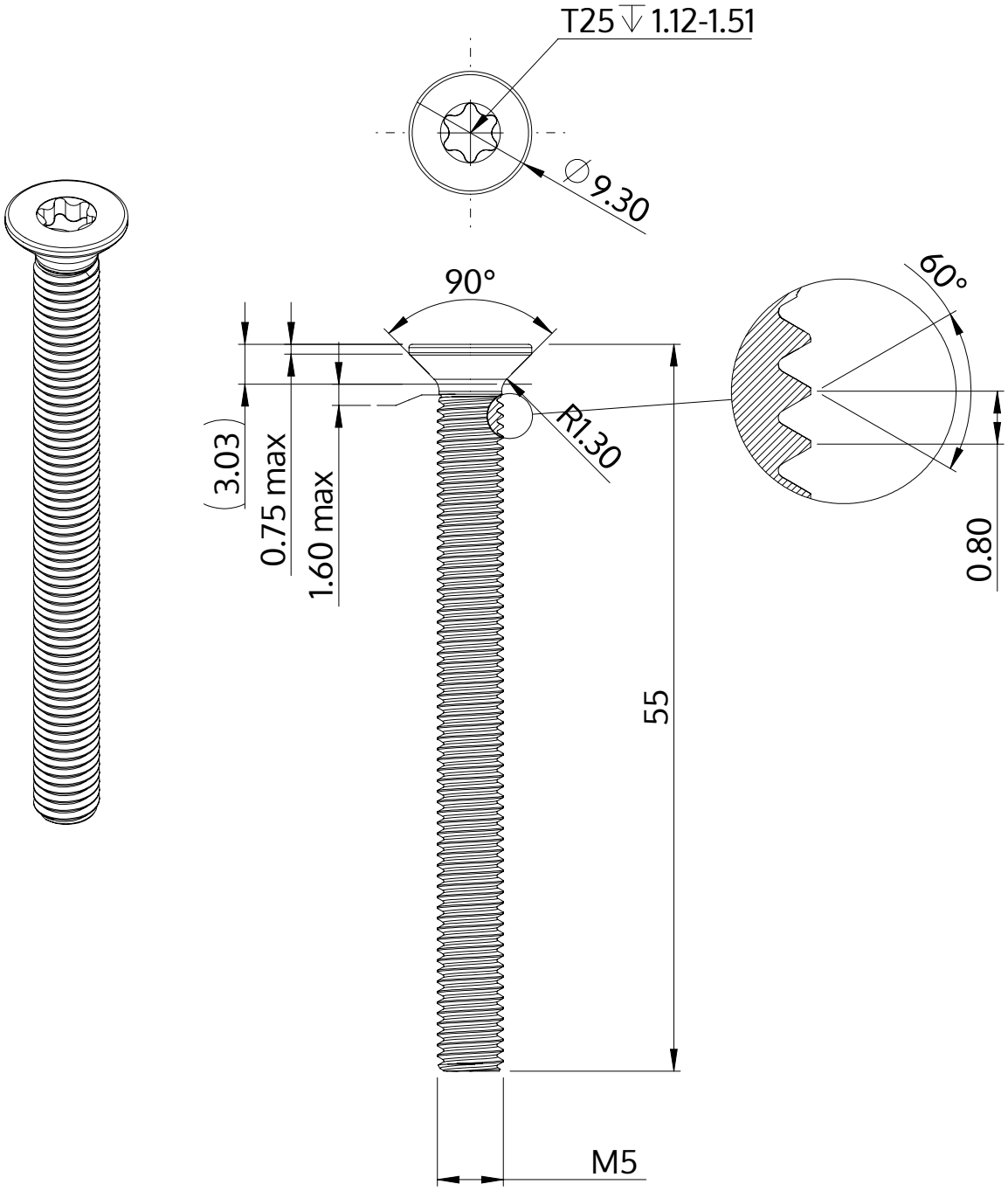

Описание	STM41 5.0x55.0 - T25
Материал	сталь, упрочненная
Поверхность	Оцинковка 5-7µm, термообработка,синий / прозрачный пассивация
Вес	7.023 kg / 1000 Штука

SCREWERK	**STM410500550S**	
Метрический чертеж A4	Шкала 2:1	2024-10