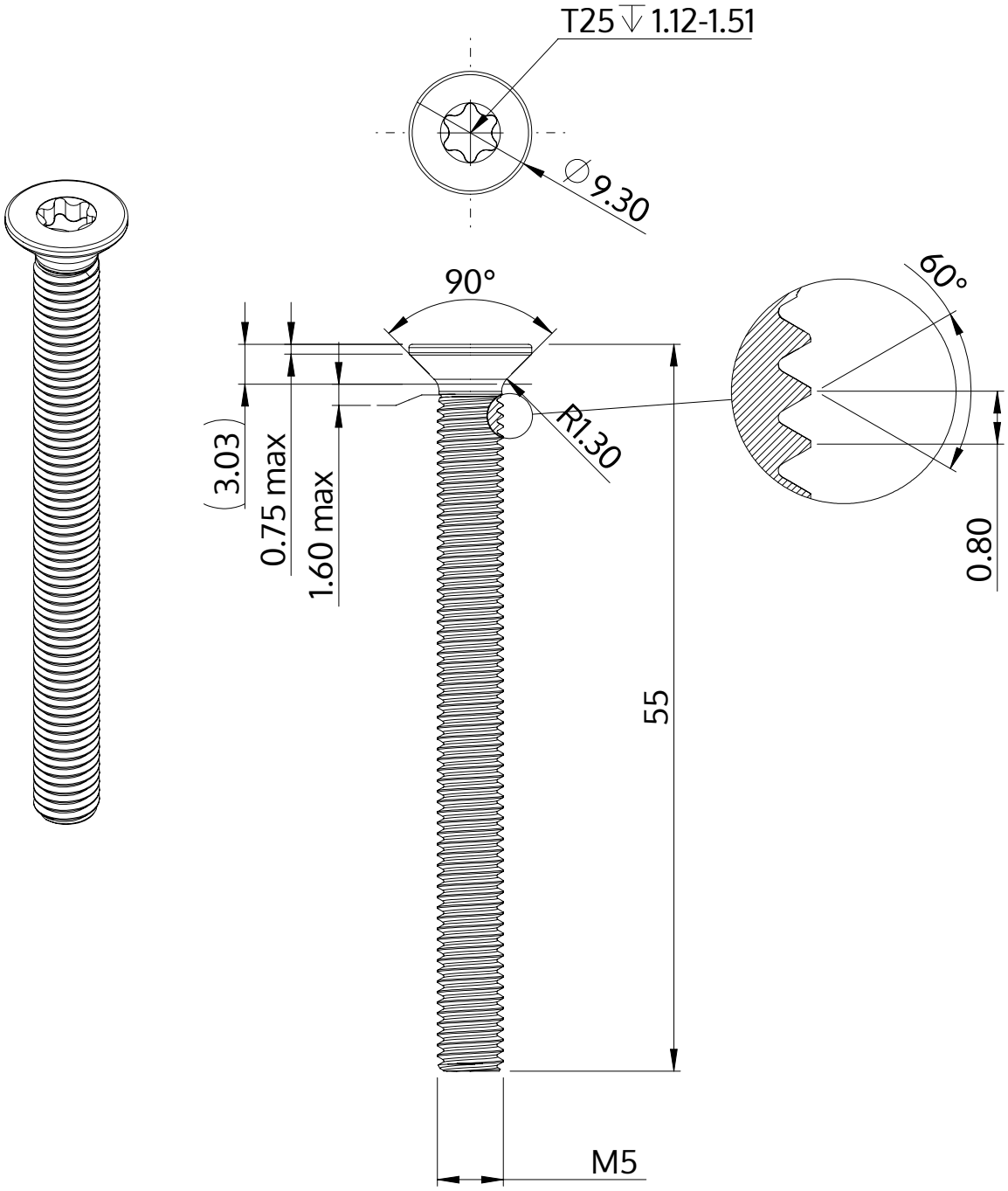

Beschrijving	STM41 5.0x55.0 - T25
Materiaal	roestvrij staal A2
Oppervlak	blank, geetst en gepassieveerd
Gewicht	7.023 kg / 1000 stuk

SCREWERK	**STM410500550E**	
Metrische tekening A4	Schaal 2:1	2024-10