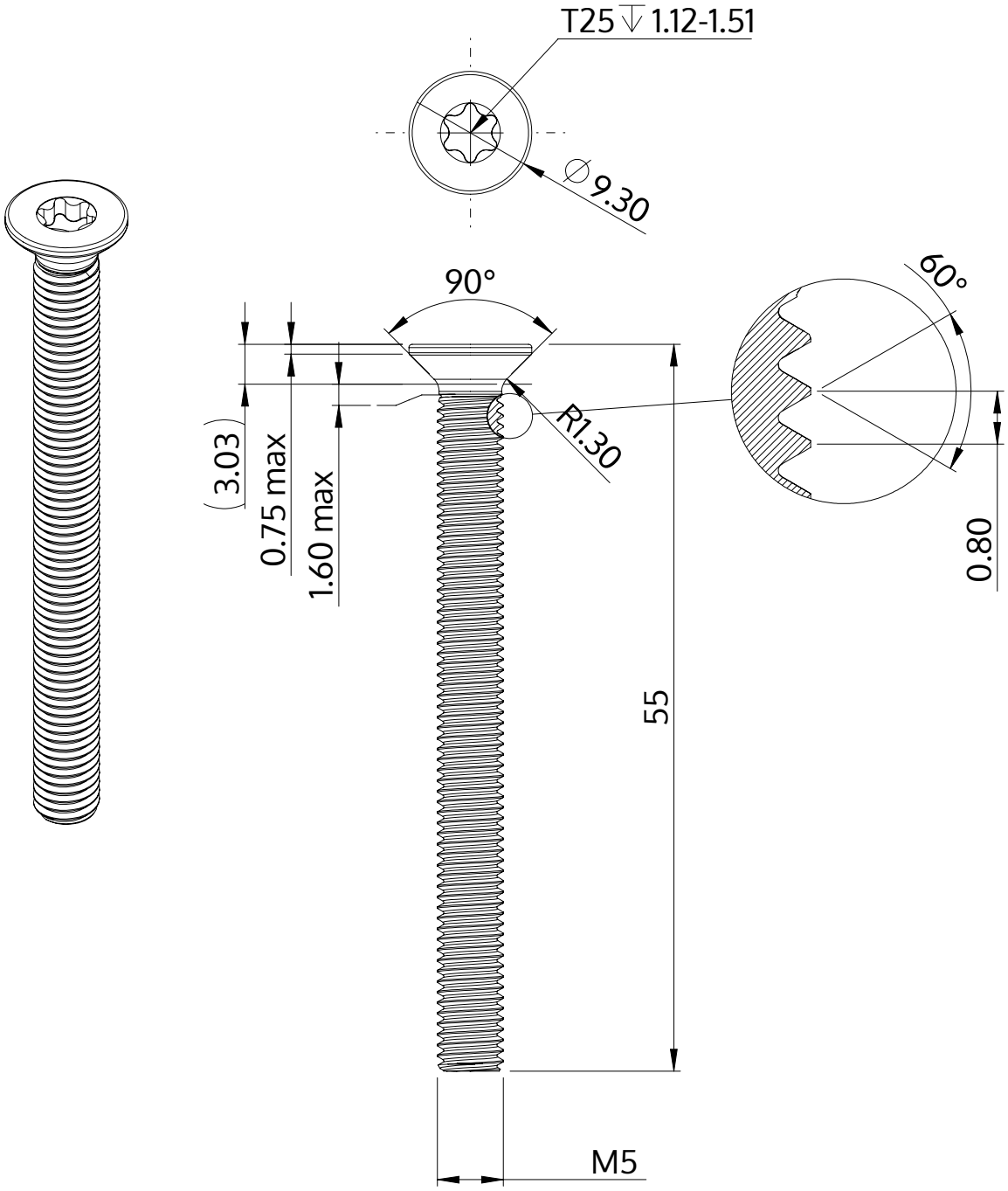

Descrição	STM41 5.0x55.0 - T25
Material	aço, endurecido
Superfície	Zincado Niquelado Galvanizado, Passivado negro
Peso	7.023 kg / 1000 peças

SCREWERK	**STM410500550B**	
Desenho Métrico A4	Escala None:1	2024-04