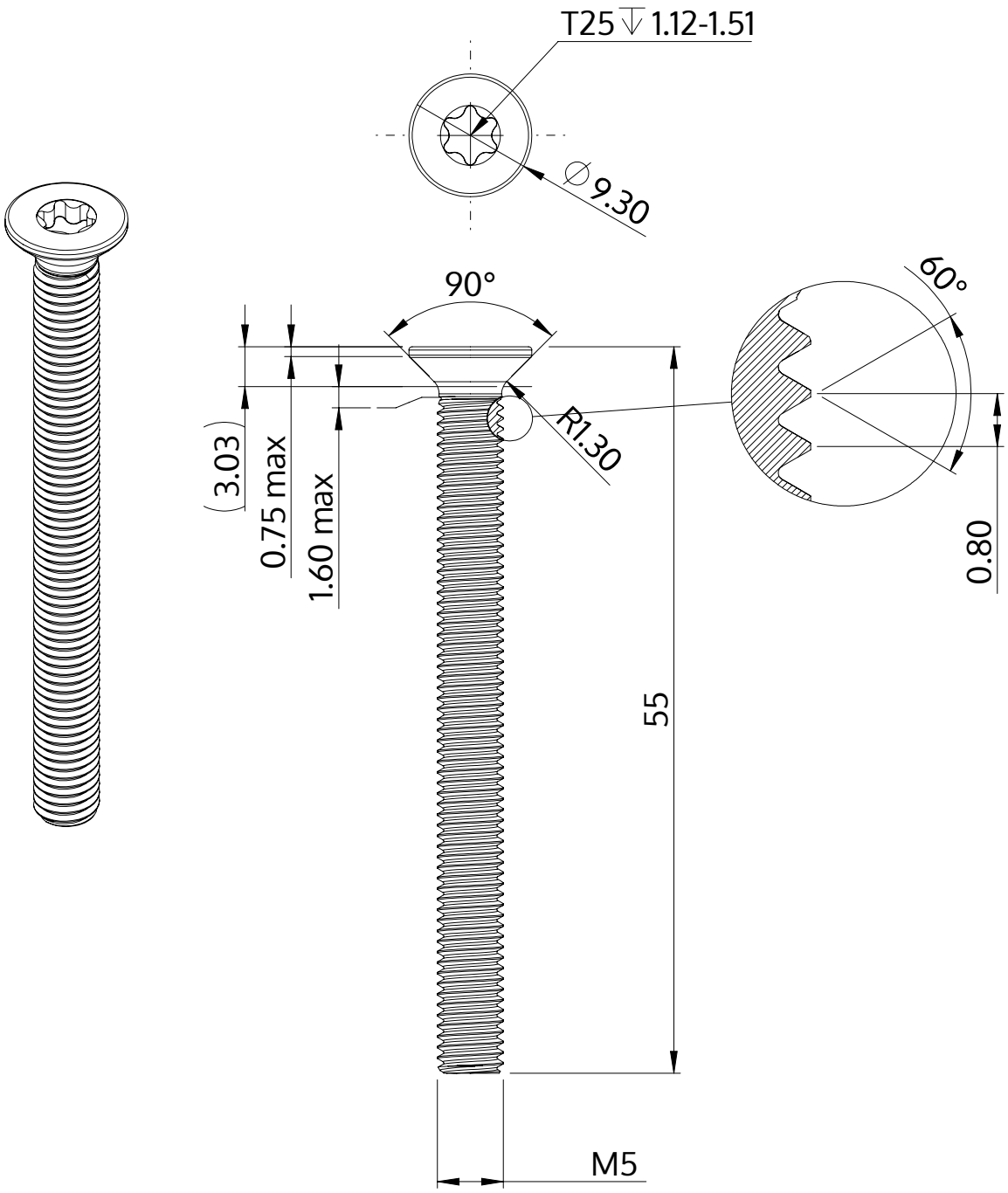

Beschreibung	STM41 5.0x55.0 - T25
Werkstoff	Stahl, vergütet
Oberfläche	ZnNi min. 5µm, schwarz passiviert, getempert, versiegelt
Gewicht	7.023 kg / 1000 Stück

SCREWERK	**STM410500550B**	
Metrische Zeichnung A4	Skalierung 2:1	2024-10