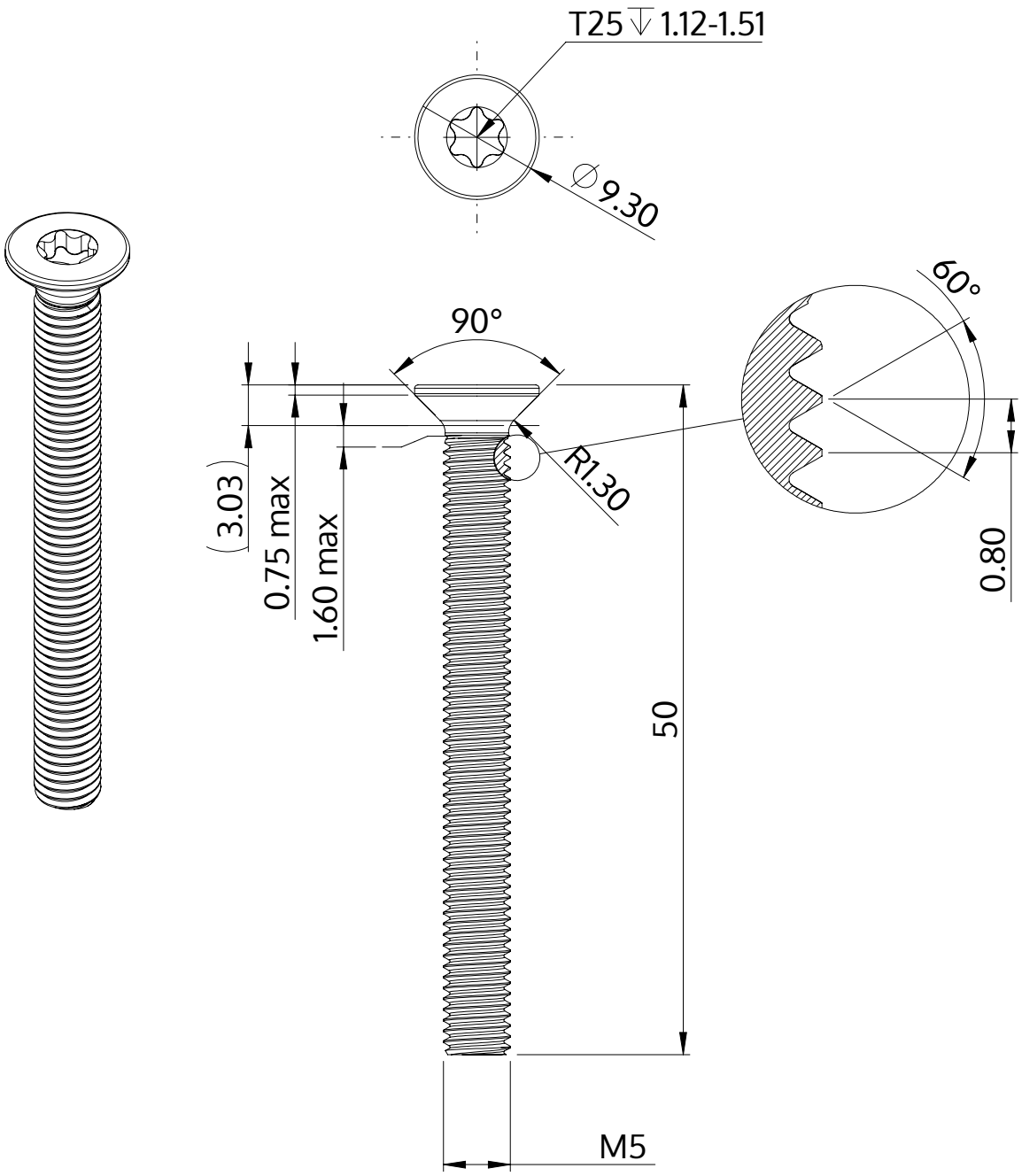

Beschrijving	STM41 5.0x50.0 - T25
Materiaal	veredeld staal
Oppervlak	verzinkt 5-7 µm, getempert, blauw / transparant gepassiveerd
Gewicht	6.424 kg / 1000 stuk

SCREWERK	**STM410500500S**	
Metrische tekening A4	Schaal 2:1	2024-10