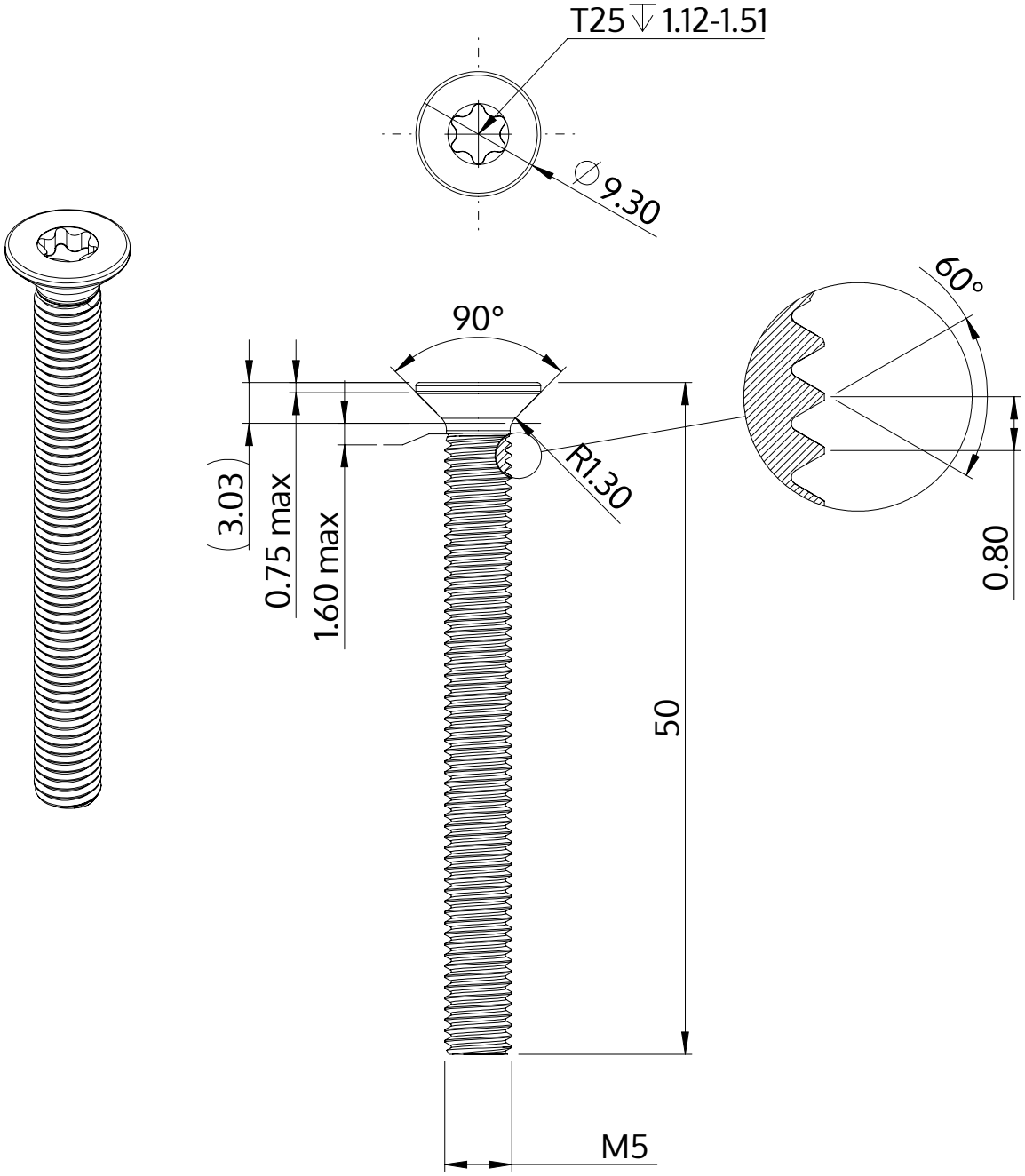


| | |
|---|---|
| Описание | STM41 5.0x50.0 - T25 |
| Материал | Нержавеющая сталь A2 |
| Поверхность | Светлый отжиг и пассивация |
| Вес | 6.424 kg / 1000 Штука |

| | | |
|---|---|---|
| SCREWERK | **STM410500500E** | |
| Метрический чертеж A4 | Шкала 2:1 | 2024-10 |