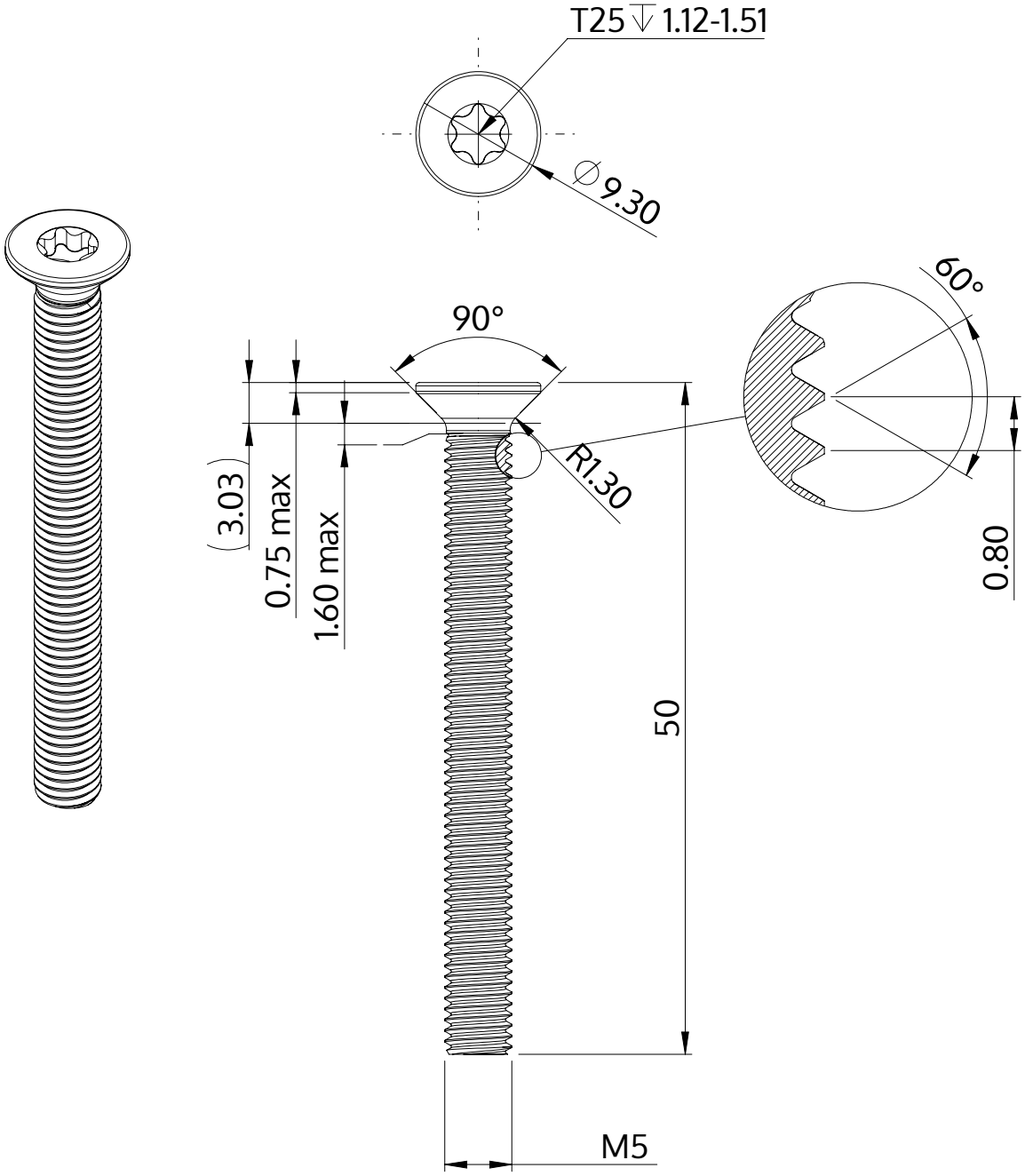

Descrição	STM41 5.0x50.0 - T25
Material	inox A2
Superfície	Decapado e passivado
Peso	6.424 kg / 1000 peças

SCREWERK	**STM410500500E**	
Desenho Métrico A4	Escala 2:1	2024-10