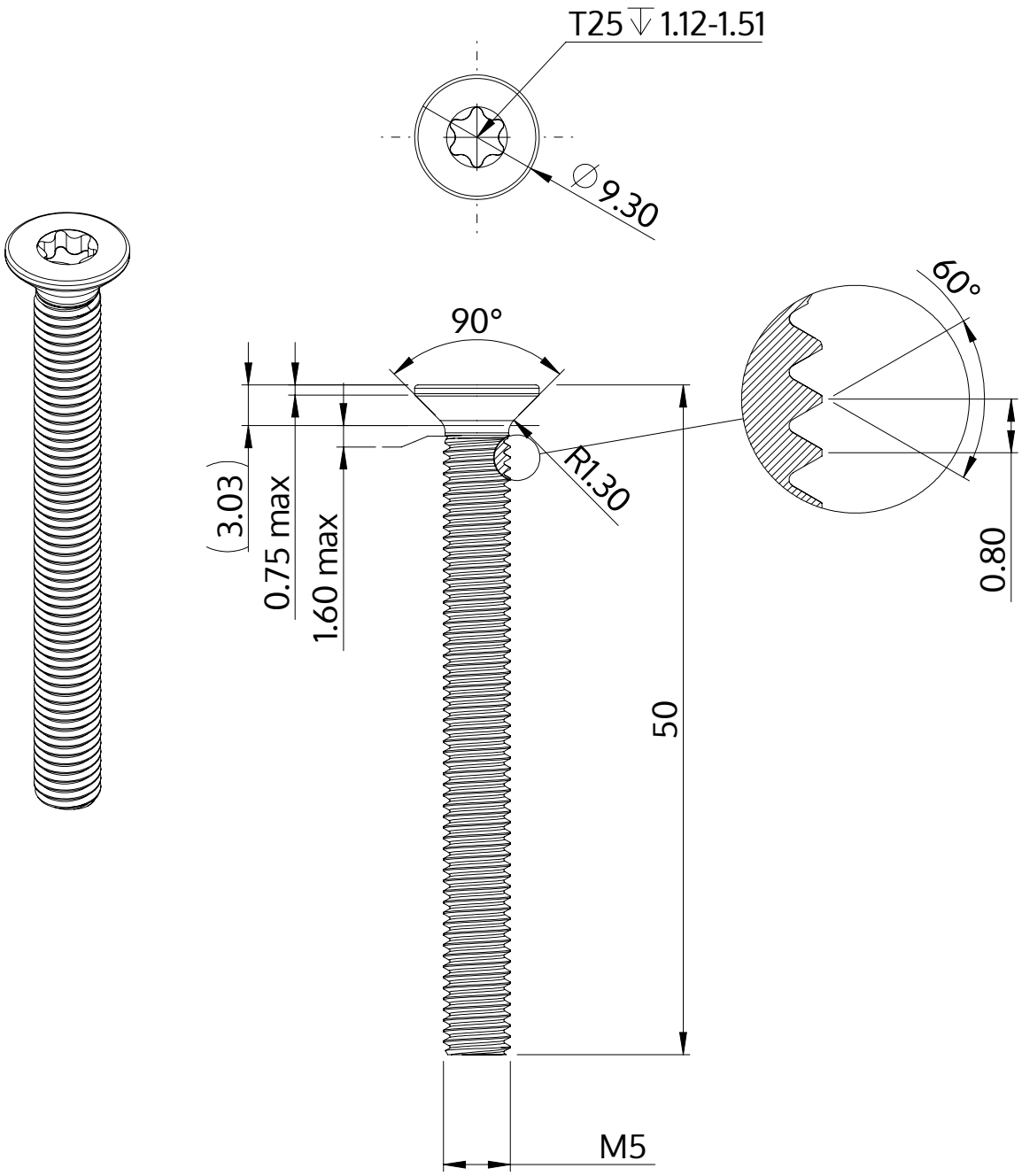

Opis	STM41 5.0x50.0 - T25
Materiał	Stal, hartowana
Powierzchnia	ZiNi czarna-pasywowana, temperowana, uszczelniona
Waga	6.424 kg / 1000 sztuk

SCREWERK	**STM410500500B**	
Rysunek metryczny A4	Skala 2:1	2024-10