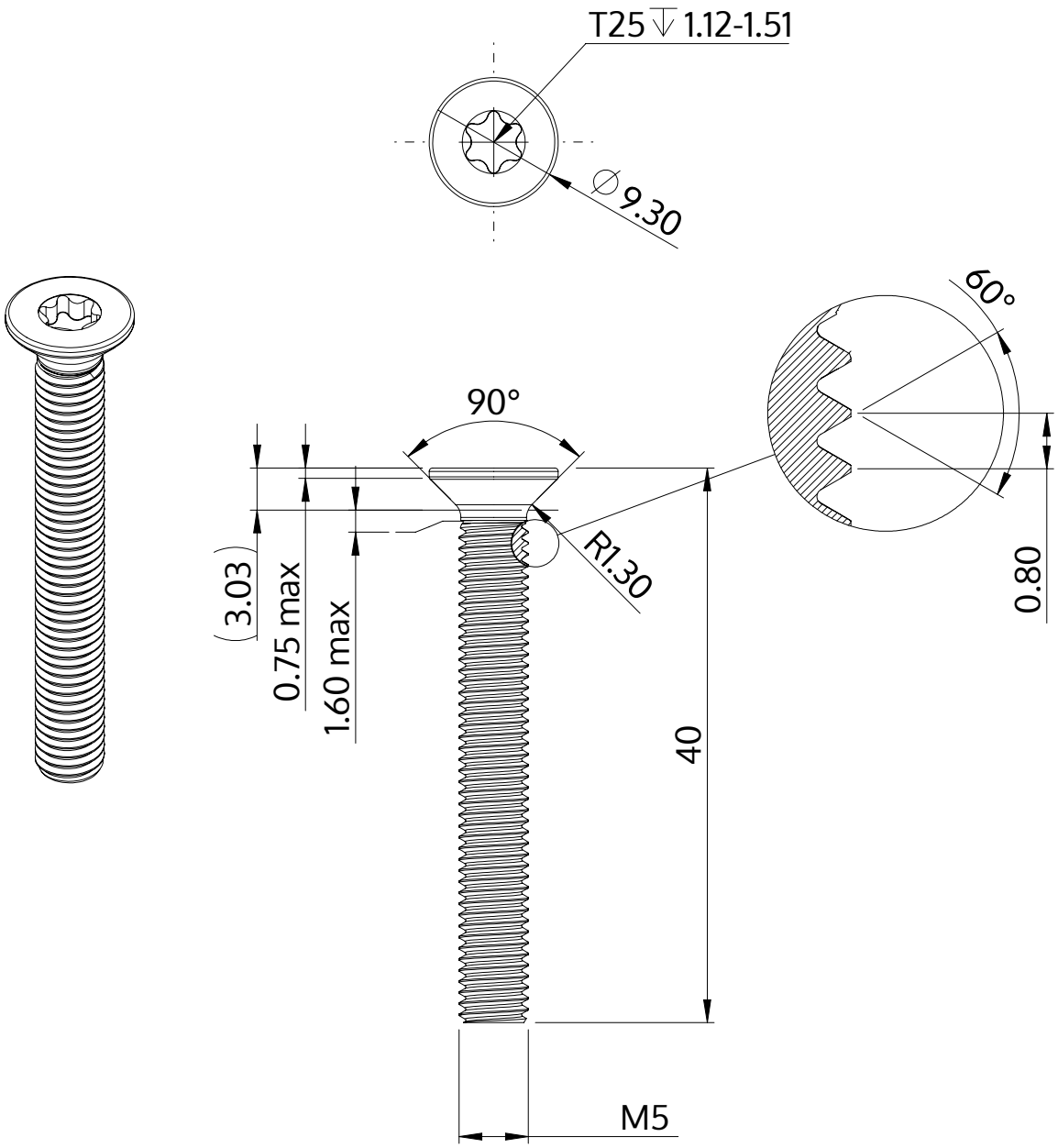

Beschreibung	STM41 5.0x40.0 - T25
Werkstoff	Edelstahl A2
Oberfläche	blank, gebeizt und passiviert
Gewicht	5.226 kg / 1000 Stück

SCREWERK	**STM410500400E**	
Metrische Zeichnung A4	Skalierung None:1	2024-04