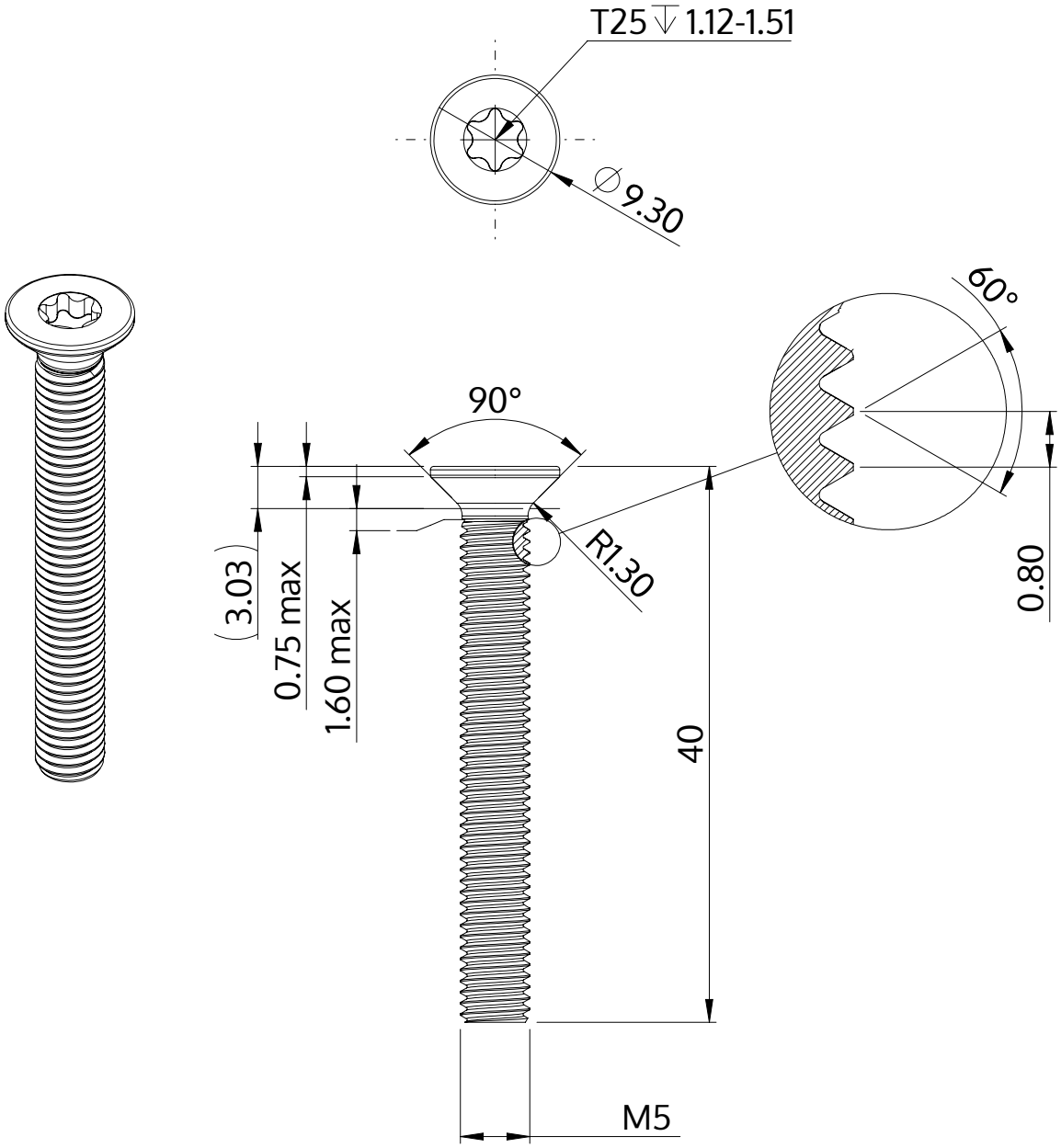

Description	STM41 5.0x40.0 - T25
Matière	Acier,trempé et revenu
Surface	Zinc Nickel passivé noir, trempée, scéllée
Poids	5.226 kg / 1000 Unité

SCREWERK	**STM410500400B**	
Dessin métrique A4	Redimensionner 2:1	2024-10