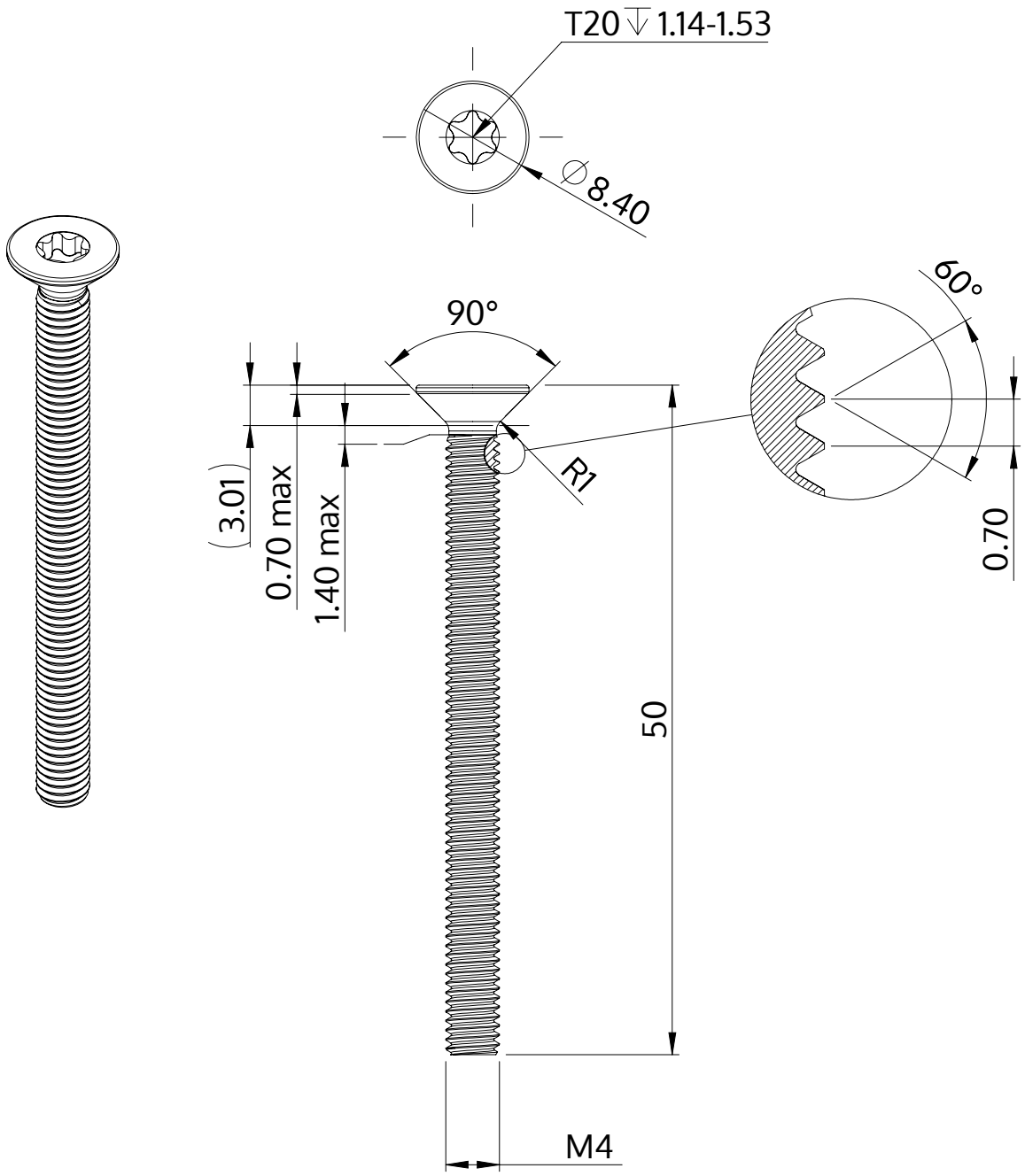

Descriere	STM41 4.0x50.0 - T20
Material	oțel, călit
Exterior	zincat 5-7 µm, recopt, pasivat transparent/albastru
Greutate	3.984 kg / 1000 unități

SCREWERK	**STM410400500S**	
Desen metric A4	Scalarea 2:1	2024-10