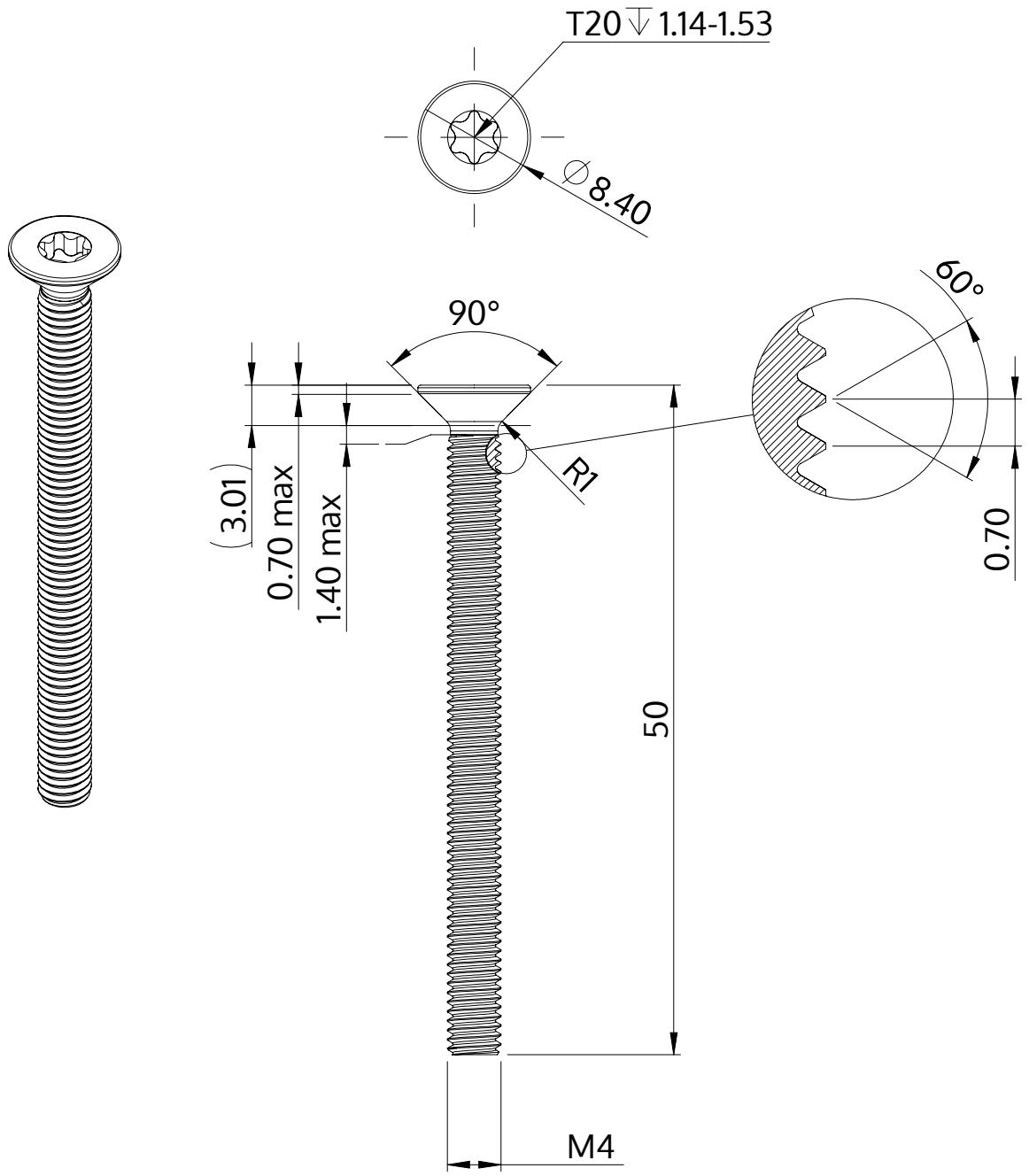

Описание	STM41 4.0x50.0 - T20
Материал	стомана, закалена
Повърхност	цинково и никелово покритие, Черен, пасивиран, темпериран, херметизация
Тегло	3.984 kg / 1000 Бройка

SCREWERK	**STM410400500B**	
Метричен дизайн A4	Мащаб 2:1	2024-10