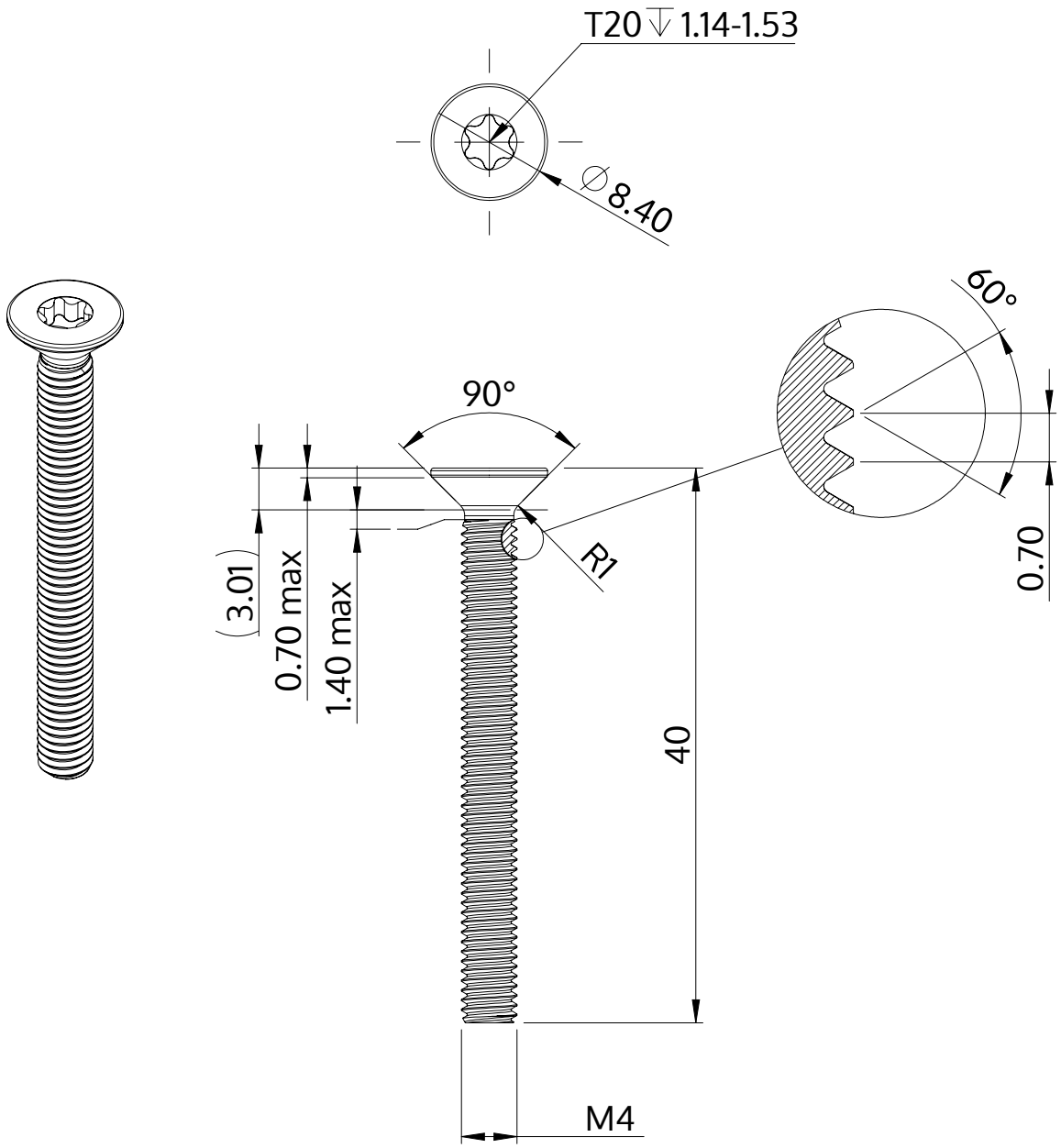

Descrição	STM41 4.0x40.0 - T20
Material	aço, endurecido
Superfície	zincado 5-7 µm, galvanizado, azul / passivado transparente
Peso	3.259 kg / 1000 peças

SCREWERK	**STM410400400S**	
Desenho Métrico A4	Escala None:1	2024-04