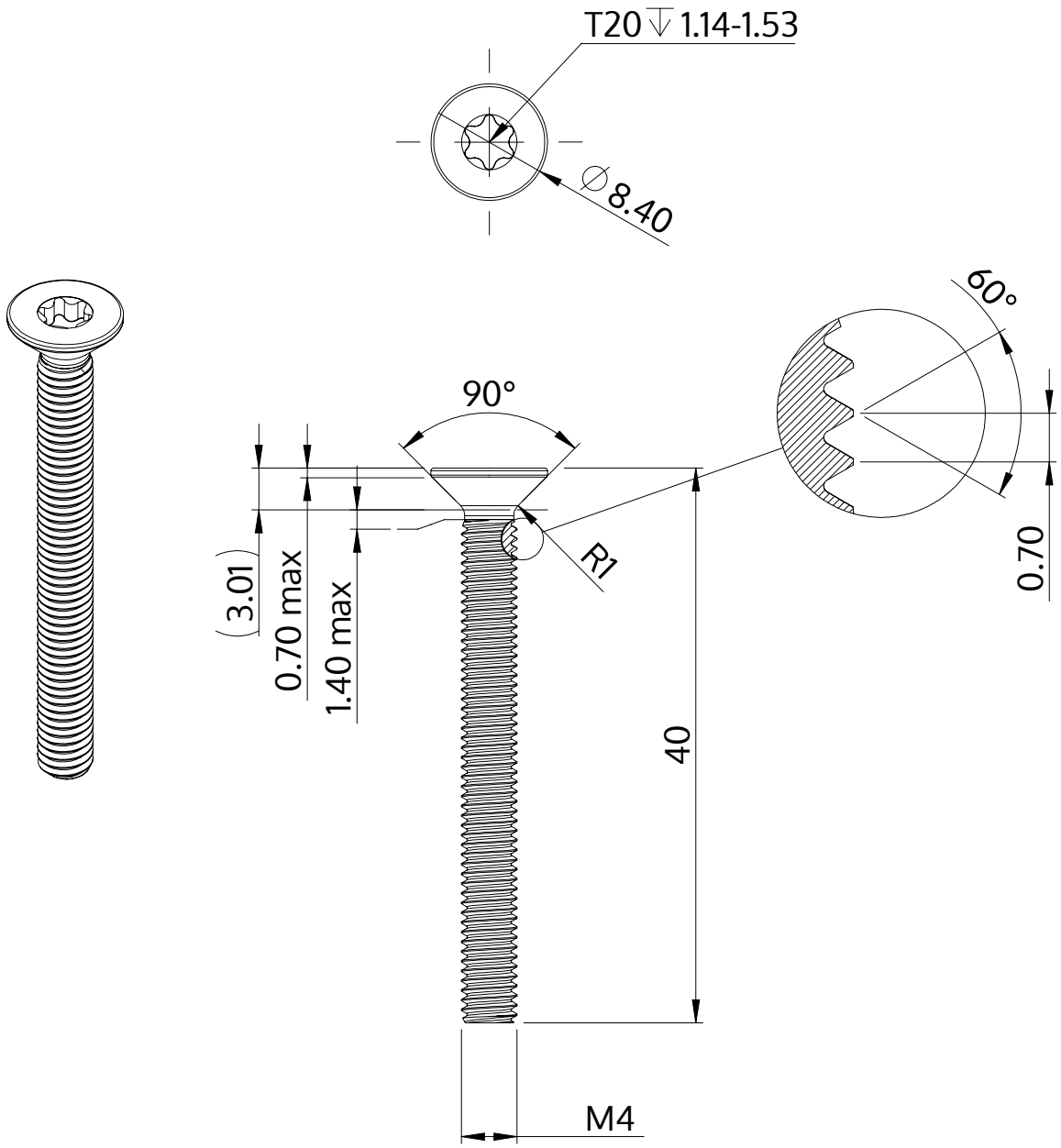

Descrição	STM41 4.0x40.0 - T20
Material	aço, endurecido
Superfície	Zincado Niquelado Galvanizado, Passivado negro
Peso	3.259 kg / 1000 peças

SCREWERK	**STM410400400B**	
Desenho Métrico A4	Escala 2:1	2024-10