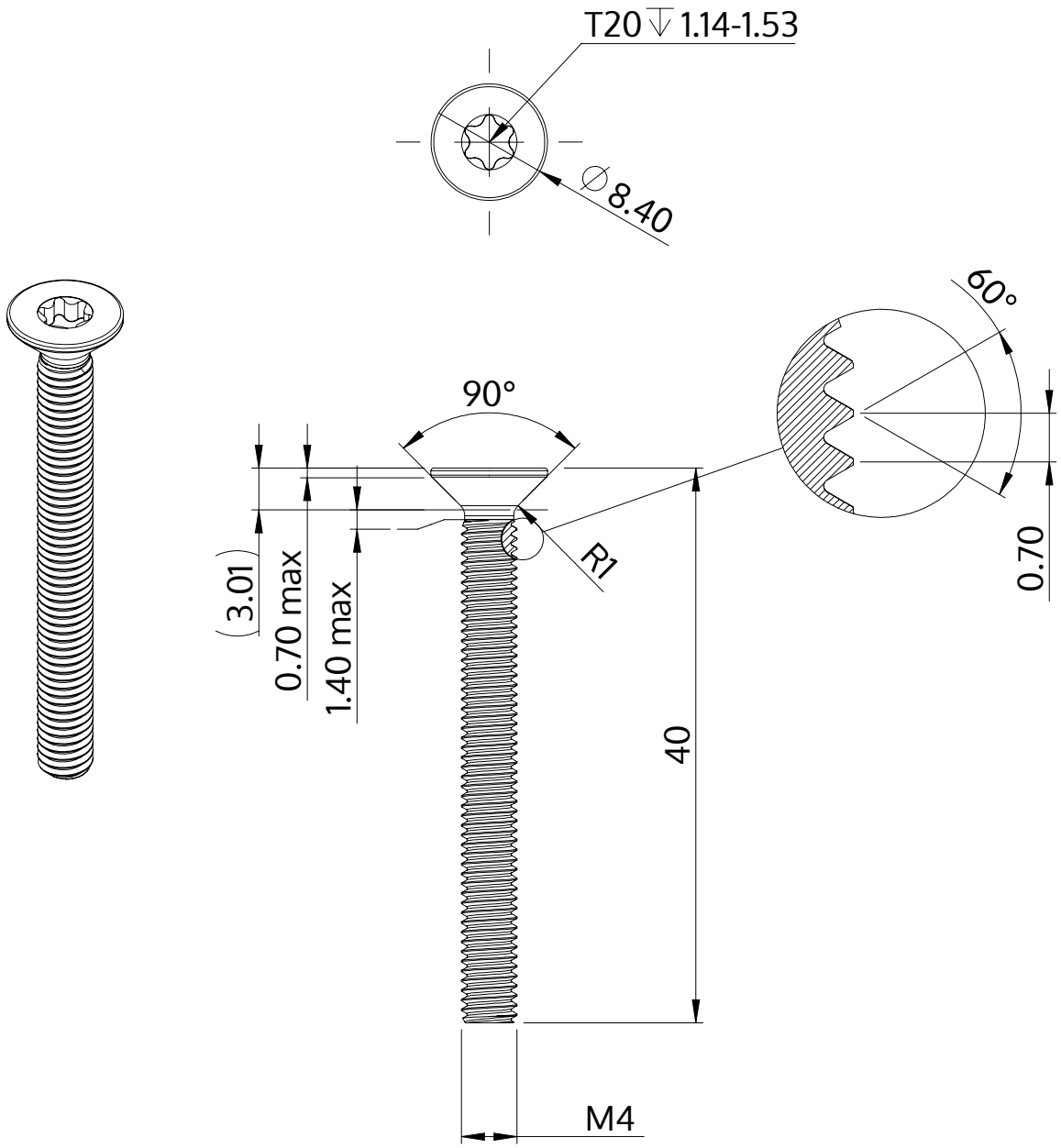

Popis	STM41 4.0x40.0 - T20
Materiál	Temperovaná ocel
Povrch	ZiNi černá-pasivovaná+temperovaná+utěsněná
Hmotnost	3.259 kg / 1000 Kus

SCREWERK	**STM410400400B**	
Metric výkres A4	Měřítko 2:1	2024-10