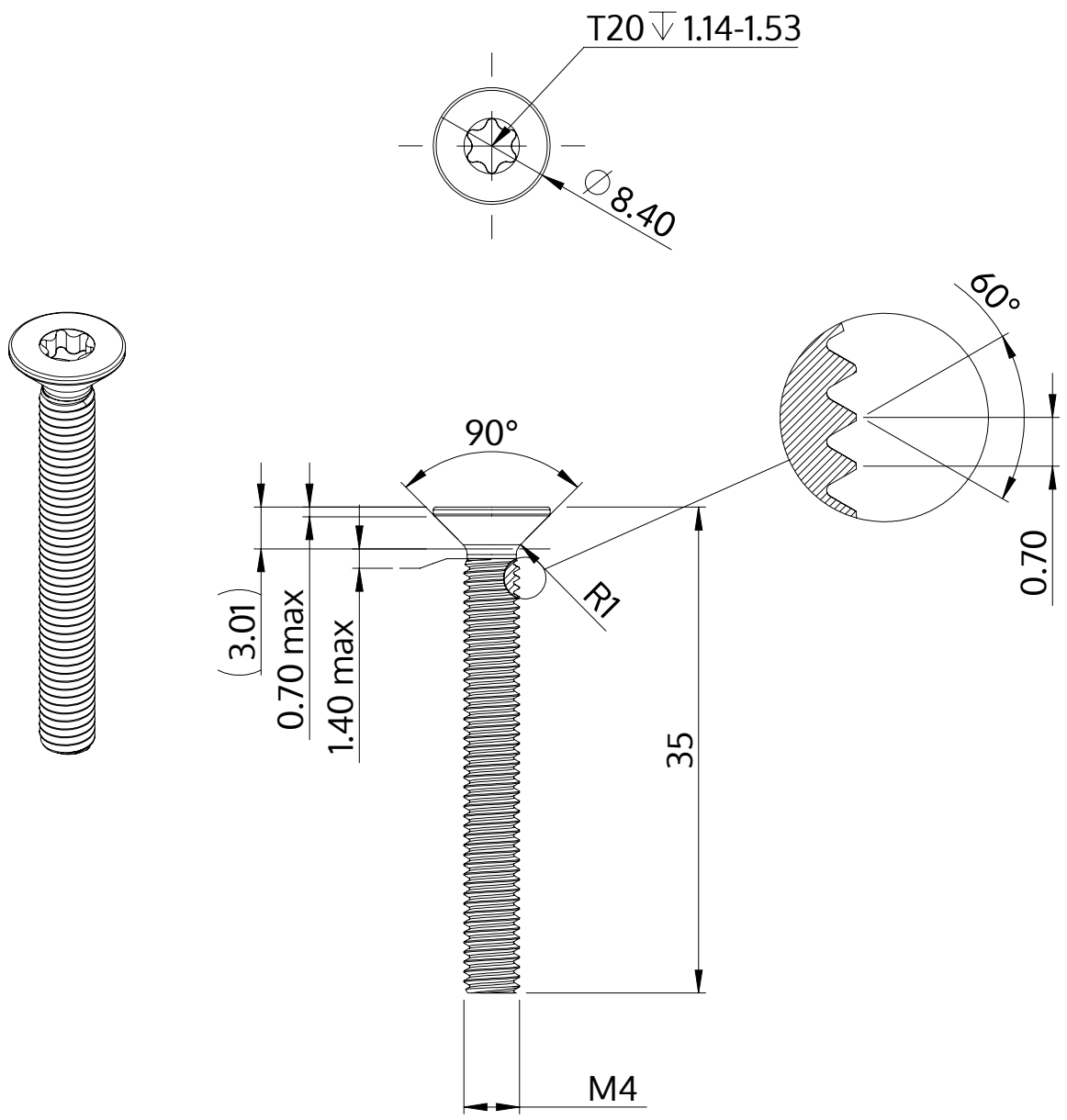

Opis	STM41 4.0x35.0 - T20
Materiał	Stal szlachetna A2
Powierzchnia	Prosta, bejcowana i pasywowana
Waga	2.896 kg / 1000 sztuk

SCREWERK	**STM410400350E**	
Rysunek metryczny A4	Skala 2:1	2024-10