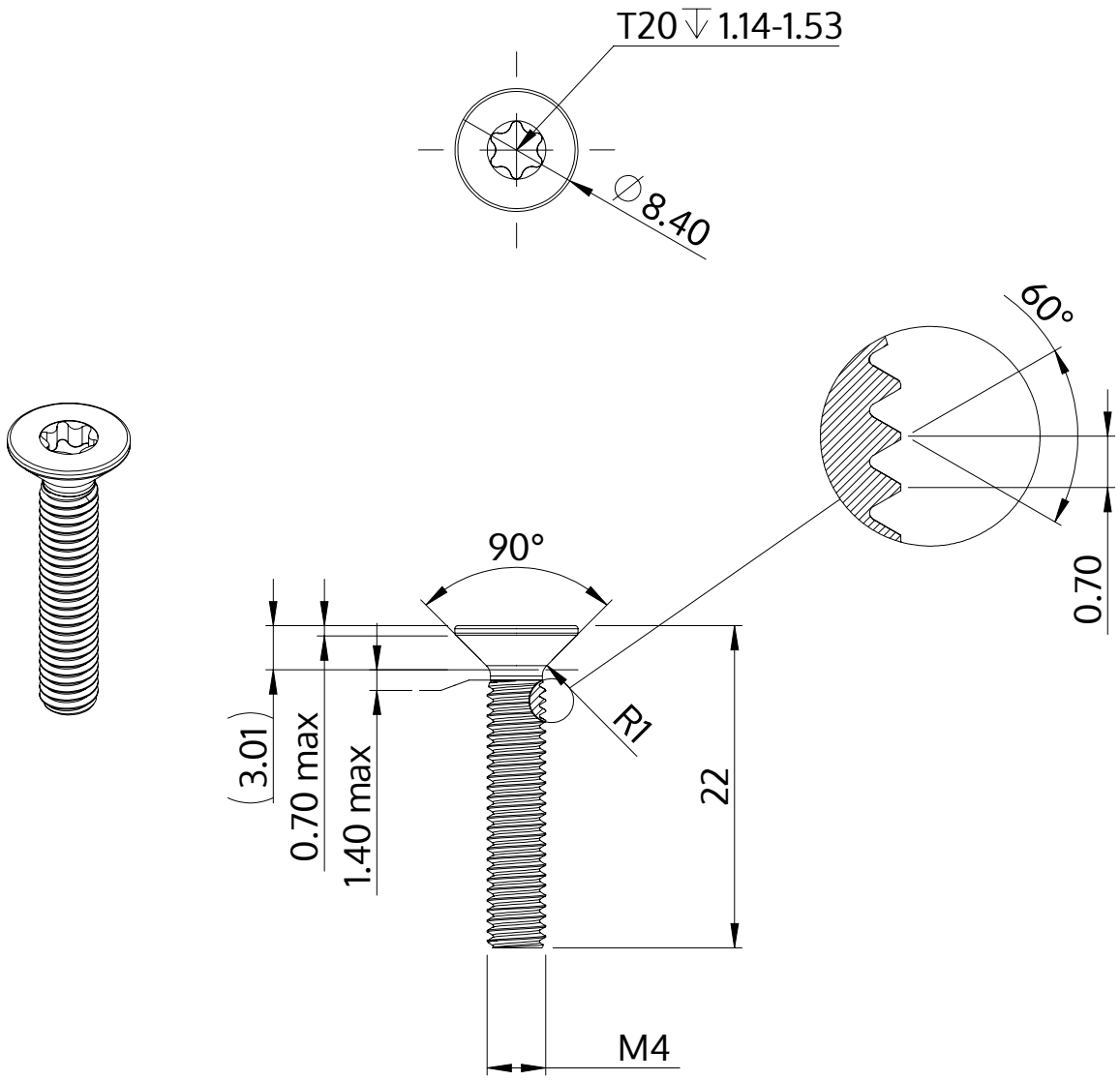

Описание	STM41 4.0x22.0 - T20
Материал	сталь, упрочненная
Поверхность	Оцинковка 5-7µm, термообработка,синий / прозрачный пассивация
Вес	1.954 kg / 1000 Штука

SCREWERK	**STM410400220S**	
Метрический чертеж A4	Шкала 2:1	2024-10