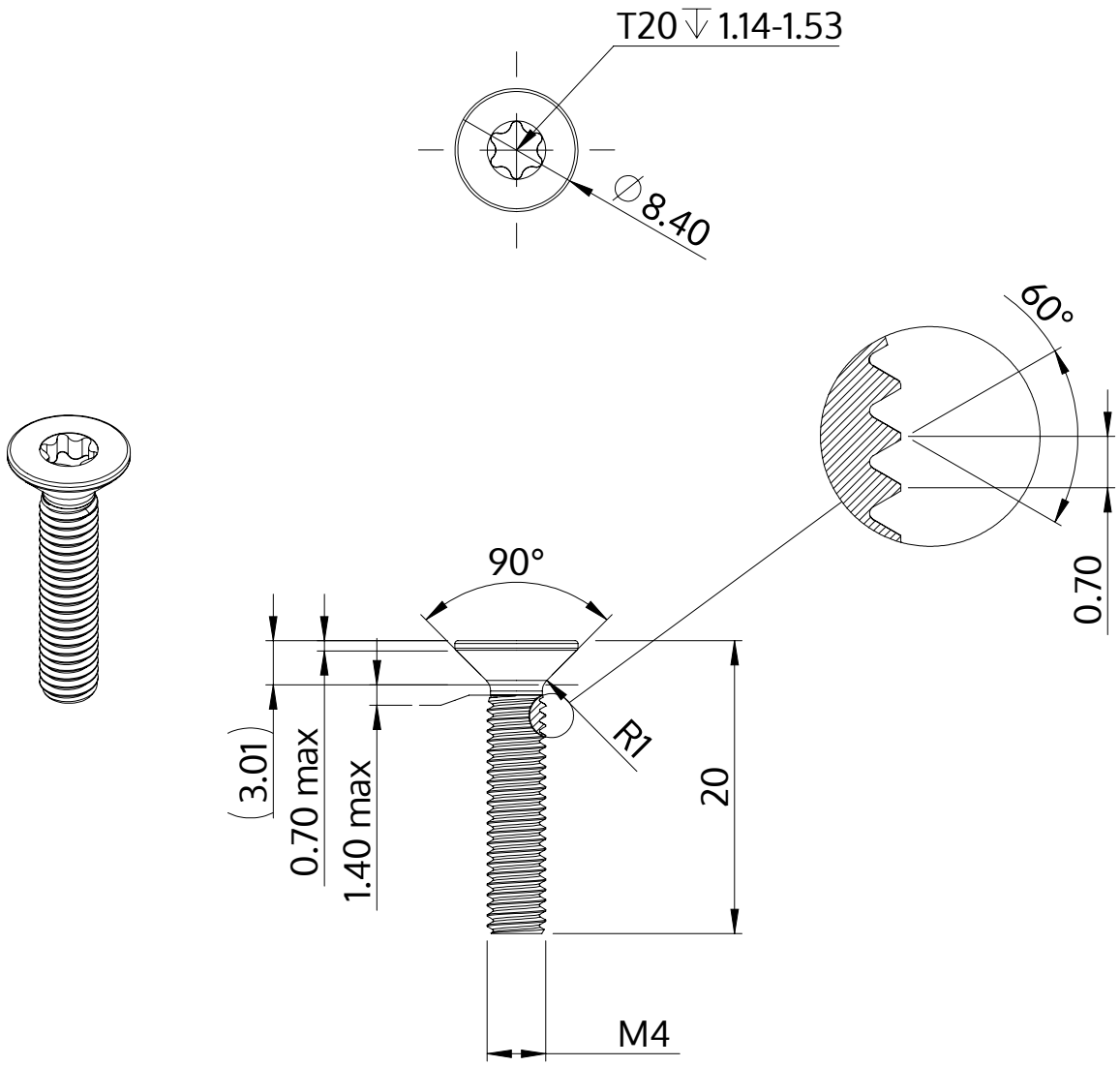

Descrição	STM41 4.0x20.0 - T20
Material	aço, endurecido
Superfície	zincado 5-7 µm, galvanizado, azul / passivado transparente
Peso	1.809 kg / 1000 peças

SCREWERK	**STM410400200S**	
Desenho Métrico A4	Escala 2:1	2024-10