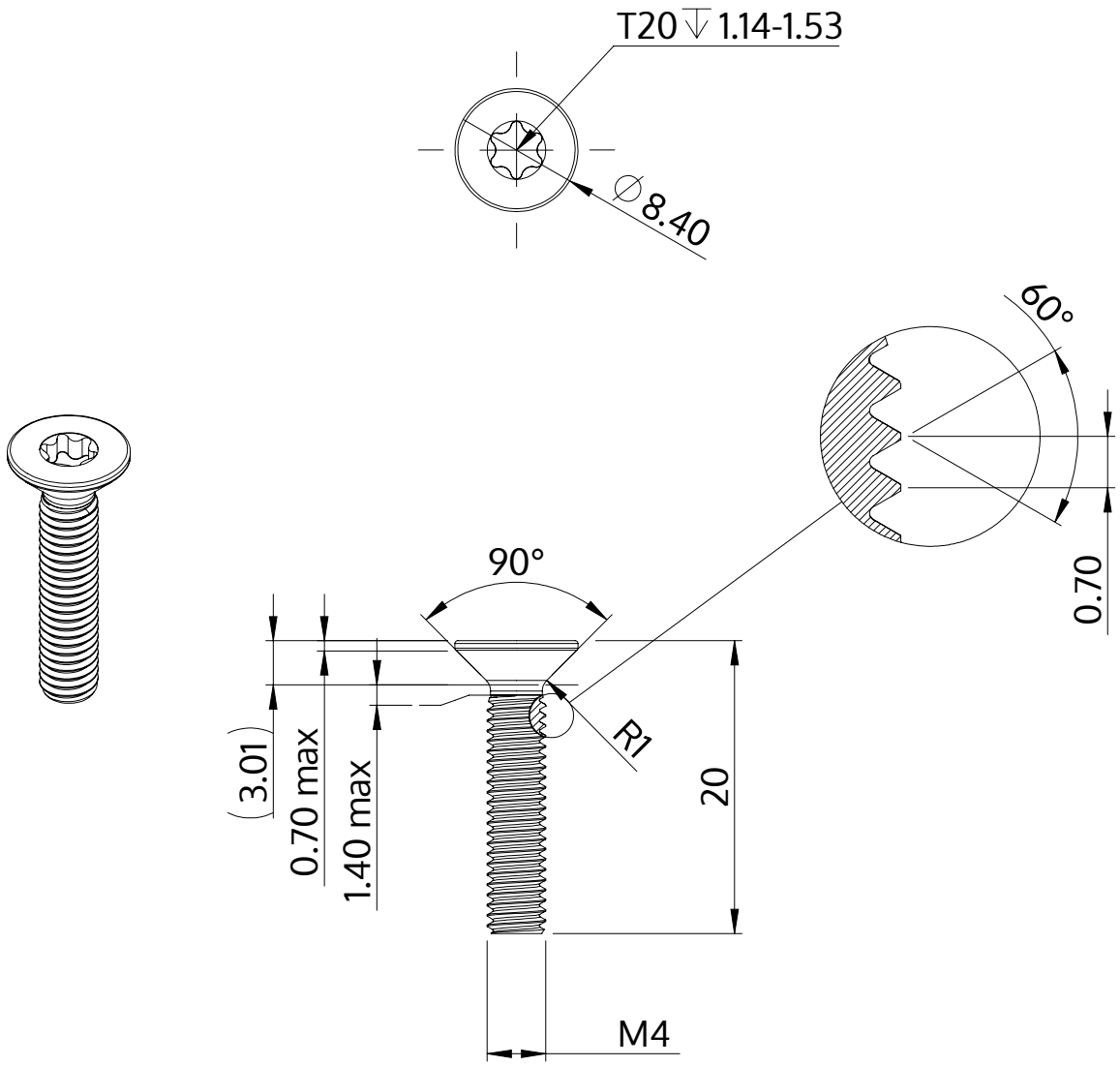

Descripción	STM41 4.0x20.0 - T20
Material	Acero, endurecido
Superficie	galvanizado 5-7 micras, recocido, azul / pasivado transparente
Peso	1.809 kg / 1000 Piezas

SCREWERK	**STM410400200S**	
Diseño métrico	Escalada 2:1	2024-10